paffoni

Édition - Editie 1: 06/2023

Notre histoire commence en 1953 à Pogno, où se trouvent encore aujourd'hui notre siège et nos unités de production.

Ons verhaal begint in 1953 te Pogno, waar we tot op de dag van vandaag onze hoofdzetel en onze productievestigingen hebben.

Elle repose sur nos valeurs et notre pragmatisme, sur notre passion pour le travail et notre territoire. Le succès de notre maison est intimement lié à nos racines italiennes. Nos robinets sont conçus et produits grâce à la combinaison de notre créativité et de notre savoir-faire artisanal, dans la plus pure tradition du « Made in Italy » , mais avec les capacités d'un producteur industriel.
Notre ligne de conduite repose depuis toujours sur la fonctionnalité du produit : l'attention accordée aux formes épurées et essentielles, l'utilisation de matières premières conformes aux règlements internationaux et l'application des meilleures techniques d'innovation afin d'obtenir un produit en mesure de s'intégrer parfaitement à sa matière première : l'eau.

Het is een geschiedenis gebaseerd op waarden en concrete prestaties, van passie voor ons werk en voor ons land. Ons succes is 100% Italiaans. Onze kranen worden ontworpen en vervaardigd door de typische creativiteit en het vakmanschap van Made in Italy te combineren met het potentieel van een industrieel bedrijf.
Daarbij verliezen we nooit de functionaliteit van onze producten uit het oog: dat blijkt niet alleen uit de grote aandacht voor strakke en essentiële vormen, maar ook uit het gebruik van grondstoffen die aan de internationale normen beantwoorden en de ontwikkeling van toepassingen die optimaal gebruikmaken van de beste technologische innovaties. Het resultaat van die aanpak is een product dat perfect aansluit op een essentiële grondstof: water.

ÉTABLISSEMENT EXTÉRIEUR
BUITENKANT PRODUCTIEAFDELING

Notre entreprise.

La satisfaction de notre clientèle repose à la fois sur nos produits et nos services. Notre souci de l'innovation technologique et de l'amélioration constante des processus de production nous permet de fabriquer des produits offrant un excellent rapport qualité-prix, mais aussi et surtout de les livrer dans des délais extrêmement courts.
La recherche de la qualité à tous les niveaux constitue pour nous un objectif stratégique. Elle nous a amenés à consentir au fil des ans des investissements importants afin de promouvoir l'innovation tant des produits que des processus de production, comme en témoigne également notre certification selon la norme de qualité industrielle UNI EN ISO 9001:2015.

ISO 9001
BUREAU VERITAS
Certification

PRODUCTION
PRODUCTAFDELING

Ons bedrijf.

De tevredenheid van onze klanten wordt niet alleen bepaald door onze producten, maar ook door de kwaliteit van onze dienstverlening. Dankzij onze aandacht voor technologische innovaties en de continue verbetering van ons productieproces slaagden we erin om een product te ontwerpen dat niet alleen de best mogelijke prijs-kwaliteitverhouding biedt, maar dat ook en vooral bijzonder snel kan worden geleverd.
Het streven naar een maximale kwaliteit vanuit elk standpunt vormt voor ons een strategische doelstelling. Daarom hebben we in de loop der jaren aanzienlijke bedragen geïnvesteerd in de ondersteuning van de innovatie van zowel het product als het productieproces - zoals ook blijkt uit de UNI EN ISO 9001:2015-certificatie die we intussen behaalden.

Index

08 **Garantie et procédure de commande**
Garantie en bestelprocedure

10 **Finitions**
Afwerkingen

14 **Compact box**
Compact box

18 **Modular box**
Modular box

22 **P-Box**
P-Box

24 **Tableau de compatibilité**
Compatibiliteitstabel

523 **Conditions de garantie**
Garantievoorwaarden

Robinets modernes
Moderne kranen

27 Thermostatiques
Thermostaten

51 Compact box

61 Modular box

69 Jo

91 Joker

111 Elle-Effe

133 Level

155 Rock

173 Tilt

189 Tango

203 Light

233 Birillo

247 Berry

259 Ringo-West

279 Candy

295 Stick

317 Sly

329 Green

343 Red

363 Nettuno 2

375 Apollo 3

383 Chef

Robinets classiques
Klassieke kranen

389 Belinda-Melissa

401 Iris-Viola

415 Quattro

427 Etoile

Solutions de douche
Doucheoplossingen

437 Sets de douche - Douchesets

441 Colonnes de douche - Douchezuilen

467 Ensembles de douche - Douchegarnituren

481 Douches de tête - Hoofdddouches

495 Douchettes - Handdouches

513 Kit pour bidet - Bidet kit

5 ans de garantie/
5 jaar garantie

Nos produits sont fabriqués avec les meilleurs matériaux et composants, et sont conformes aux normes européennes et nationales. Si, malgré nos contrôles rigoureux, un défaut ou un vice caché venait à survenir, nous nous engageons à respecter les conditions de garantie. La garantie est exclue dans le cas d'une installation ou d'une utilisation autre que celle décrite dans nos conditions de vente générales.

Onze producten worden vervaardigd met de beste grondstoffen en componenten en zijn conform met de geldende Europese en nationale reglementering. Mocht er zich, ondanks onze zorgvuldige controles, toch een defect of verborgen gebrek voordoen, dan zijn onze producten gedekt door onze garantie, op voorwaarde dat de installatie- en gebruiksvoorschriften zoals beschreven in de algemene verkoopvoorwaarden werden gerespecteerd.

Procédure de commande /
Bestelprocedure

Couleurs et finitions: le code de la couleur/finition doit être mentionné après le code article. Voir page 10 pour les couleurs et finitions possibles.

Kleuren en afwerkingen: de kleur/afwerkingscode dient achter het artikelnummer geplaatst te worden. Op pagina 10 staan de mogelijke kleuren/afwerkingen vermeld.

code article constitué par /
artikelcode samengesteld:

2/5 lettres (série)
2/5 letters (serie)

3 numéros (article)
3 nummers (artikel)

2/5 lettres (finition)
2/5 letters (afwerking)

TI 075..
Mitigeur lavabo
Wastafelmengkraan

finition / afwerking	
CR	216,00
BO	281,00
NO	281,00
ST	323,00

Finitions / Afwerkingen

		THERMOSTATIQUES THERMOSTATEN LEVEL	THERMOSTATIQUES THERMOSTATEN LIGHT	THERMOSTATIQUES THERMOSTATEN EQUO STAR NEW	THERMOSTATIQUES THERMOSTATEN QUATTRO	COMPACT BOX	MODULAR BOX	JO	JOKER	ELLE	EFFE
Brilliant / Spiegelend											
CR	Chrome Chroom	■	■	■	■	■	■	■	■	■	■
CO	Chrome + Flash or Chroom + Flash goud										
HG	Miel d'or Honing goud		■			■	■				
ROSE	Or rose Roze goud		■								
NKN	Nickel noir Zwarte nikkel		■								
Coloré / Gekleurd											
BO	Blanc mat Mat wit		■			■	■				
CC	Couleur + Chrome Kleur + Chroom										
CG	Couleur + Flash or Kleur + Flash goud										
NO	Noir mat Mat zwart	■	■			■	■	■	■	■	■
TF	Terre de France + chrome Terre de france + chroom										
Brossé / Geborsteld											
BR	Bronze Brons										
RM	Cuivre Koper										
HGSP	Miel d'or brossé Geborsteld honing goud		■			■	■				
NKNSP	Nickel noir brossé Geborstelde zwarte nikkel		■								
ST	Finition steel (acier) Steel (RVS)	■	■			■	■				

LEVEL	ROCK	TILT	TANGO	LIGHT	BIRILLO	BERRY	RINGO	WEST	CANDY	STICK	SLY	GREEN	RED	NETTUNO 2
■	■	■	■	■	■	■	■	■	■	■	■	■	■	■
				■										
				■										
				■										
		■		■										
■		■	■	■			■							
				■										
				■										
■	■	■	■	■						■				

Finitions / Afwerkingen

		APOLLO 3	CHEF	BELINDA	MELISSA	IRIS	VIOLA	QUATTRO	ETOILE
Brilliant / Spiegelend									
CR	Chrome Chroom	■	■	■	■	■	■	■	■
CO	Chrome + Flash or Chroom + Flash goud			■	■	■	■		
GF	Flash or Flash goud					■	■		
HG	Miel d'or Honing goud								
ROSE	Or rose Roze goud								
NKN	Nickel noir Zwarte nikkel								
Coloré / Gekleurd									
BO	Blanc mat Mat wit								
CC	Couleur + Chrome Kleur + Chroom					■	■		
CG	Couleur + Flash or Kleur + Flash goud					■	■		
NO	Noir mat Mat zwart								
Brossé / Geborsteld									
AG	Argent Zilver			■	■				
BR	Bronze Brons			■	■	■	■		
RM	Cuivre Koper			■	■	■	■		
HGSP	Miel d'or brossé Geborsteld honing goud								
NKNSP	Nickel noir brossé Geborstelde zwarte nikkel								
ST	Finition steel (acier) Steel (RVS)								

	SETS DE DOUCHE DOUCHESETS	COLONNE DE DOUCHE DOUCHEZUILEN	ENSEMBLE DE DOUCHE DOUCHEGARNITUREN	DOUCHE DE TÊTES HOOFDDOUCHES	DOUCHETTES HANDDOUCHES	KIT POUR BIDET BIDET KIT
	■	■	■	■	■	■
			■		■	
			■		■	
		■	■	■	■	■
		■	■	■	■	
		■	■	■	■	
	■	■	■	■	■	■
			■		■	
			■		■	
	■	■	■	■	■	■
					■	
		■	■	■	■	■
			■		■	
		■	■	■	■	■
		■	■	■	■	
	■	■	■	■	■	■

Compact Box

La solution compacte et universelle pour la douche et le bain.
De compacte en universele oplossing voor douche en bad.

DESIGN
SET DE FINITION
AFWERKSET

Plaque murale:
- ronde ou carrée

Manette:
- ronde ou carrée

Muurplaat:
- rond of vierkant

Greep:
- rond of vierkant

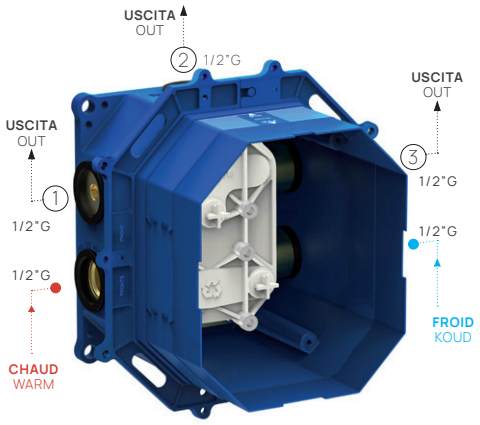

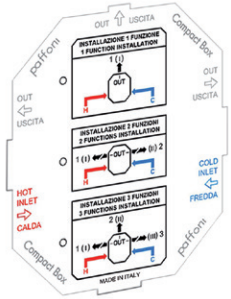

BASE POUR COMPACT BOX
BASIS VOOR COMPACT BOX

- Boîte d'encastrement universel pour mitigeurs et thermostatiques compact
- 1, 2 ou 3 sorties
- Connexions 1/2"G

- Universele inbouwbox voor compact thermostaten en mengkranen
- 1, 2 of 3 uitgangen
- 1/2"G aansluitingen

INSTRUCTIONS DE MONTAGE
COVER MET INSTRUCTIES

Instructions de raccordement selon le nombre de fonctions nécessaires

Instructies voor het aansluiten, op basis van het aantal benodigde uitgangen

GROUPE FONCTIONNEL
FUNCTIONELE GROEP

Inverseur:
- avec bouton-poussoir On/Off

Corps du mitigeur:
- avec cartouche céramique ou cartouche thermostatique

Omsteller:
- met on/off-knop

Menglichaam:
- met keramisch binnenwerk of thermostatisch binnenwerk

Boîte d'encastrement universelle pour mitigeurs et thermostatiques compact

Universele inbouwbox voor compact thermostaten en mengkranen

A COMPLÉTER AVEC:
TE VERVOLLEDIGEN MET:

+

CPBOX 001
Boîte d'encastrement
Universele inbouwbox

CODE
Set de finition (CPM019)
Afwerkset (CPM019)

Avantages:

- Installation facile
- Réduction des coûts d'installation et d'entretien
- Disponible pour la douche/le bain à 1, 2 et 3 fonctions (mitigeurs et thermostatiques)
- Profondeur de l'installation : min 80 - max 110 mm
- Bride avant réglable en fonction de l'épaisseur du revêtement : 10-40 / 50 / 60 mm
- Possibilité d'installation dans tout type de mur et de plaque de plâtre (avec fixation postérieure ou antérieure)
- Possibilité de changer le design et la finition à tout moment
- Possibilité de remplacer le mitigeur par le thermostatique en fonction des besoins
- En cas de panne, possibilité de remplacer le corps du mitigeur et de l'inverseur sans endommager les murs et les revêtements

Voordelen:

- Eenvoudige installatie
- Lagere installatie- en onderhoudskosten
- Verkrijgbaar voor douche-/badsystemen met 1, 2 en 3 uitgangen (mengkranen en thermostatische kranen)
- Installatiediepte: min. 80 - max. 110 mm
- Voorste flens regelbaar afhankelijk van de dikte van de wandbekleding: 10-40 / 50 / 60 mm
- Kan op elk soort muur en gipsplaat worden geïnstalleerd (met bevestiging achteraan of vooraan)
- Design en afwerking kunnen op elk moment worden gewijzigd
- Mogelijk om de mengkraan door een thermostatische kraan te vervangen, afhankelijk van de eisen
- Bij een defect is het mogelijk om het lichaam van de mengkraan en de omsteller te vervangen zonder dat de muur of de wandbekleding daarbij beschadigd raakt

Compact Box

La solution compacte et universelle pour la douche et le bain.
De compacte en universele oplossing voor douche en bad.

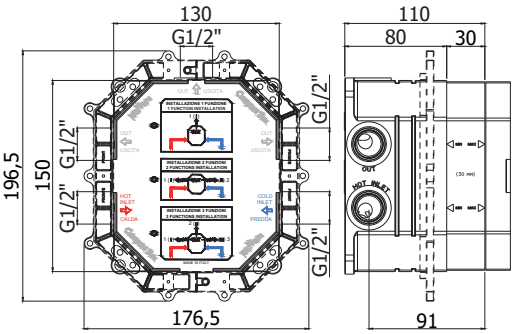

La Compact Box de Paffoni est une solution qui permet de satisfaire les exigences les plus diverses, qu'elles soient fonctionnelles ou esthétiques.

Particulièrement flexible, la Compact Box de Paffoni est disponible soit dans la version **mitigeur** soit dans la version **thermostatique**.

Boîte d'encastrement universelle pouvant être configurée comme suit:
- 1, 2 ou 3 sorties
- avec cartouche céramique pour mitigeur compact
- avec cartouche thermostatique pour thermostatique compact
- design:
  rond (ø180 mm) ou carré (150x180 mm)

Des dimensions réduites pour davantage d'espace dans le bain ou la douche:
- Encombrement minimum hors murs 46 mm
- Hauteur de la plaque murale 9 mm

Paffoni Compact Box is een oplossing die aan uiteenlopende functionele en esthetische eisen beantwoordt.

Dankzij zijn flexibiliteit is Paffoni Compact Box zowel in een **meng-** als in een **thermostatische** uitvoering verkrijgbaar.

Universele inbouwbox die als volgt kan worden geconfigureerd:
- 1, 2 of 3 uitgangen
- met keramisch binnenwerk voor compact mengkraan
- met thermostatisch binnenwerk voor compact thermostaten
- design:
  rond (ø180 mm) of vierkant (150x180 mm)

Compacte afmetingen zodat er meer ruimte vrijkomt in de badkuip en in de douche:
- Minimale plaatsinname buiten de muur 46 mm
- Hoogte van de muurplaat 9 mm

Technologies /
Technologieën

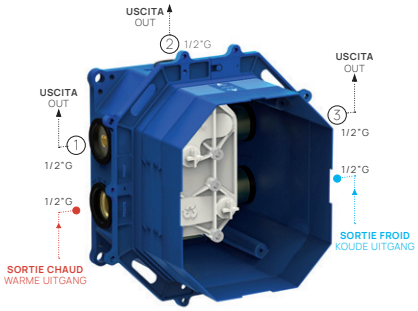

Boîte avec étanchéité
Waterdichte behuizing

Test de pression/purge
Druk-/ontluchtingstest

Joints anti-vibration
Trillingsdempende dichtingen

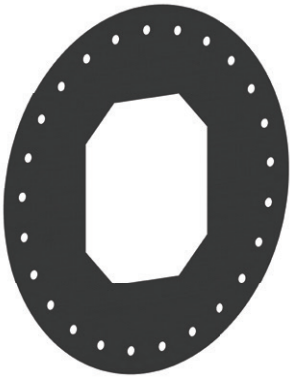

Gaine isolante
Isolerende voering

Sous-plaque anti-condensation
Anticondens-onderplaat

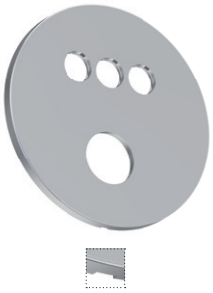

Plaque avec évacuation
Muurplaat met afvoer

Raccordements:
- Filetage entrées (chaud/froid) de 1/2"G
- Filetage sorties (1 / 2 / 3) de 1/2"G

Sécurité:
- Corps en laiton moulé
- Boîte d'encastrement avec étanchéité
- Gaine isolante sous plaque en textile non tissé
- En cas de panne, les écoulements éventuels n'endommagent pas le mur puisqu'ils sont récoltés dans la boîte et déversés directement dans le receveur de douche à travers la sortie expressément prévue à cet effet sous la plaque.

Confort:
- Joints insonorisants « Anti-vibration »
- Joint mural « Anti-condensation » avec sous-plaque

Ensemble d'embouts prévus pour:
- Test de pression de l'installation (avec embout de protection du bain éventuel)
- Purge d'eau froide
- Purge d'eau chaude

Aansluitingen:
- Schroefdraad toevoerleidingen (warm/koud) van 1/2"G
- Schroefdraad uitgangen (1/2/3) van 1/2"G

Beveiliging:
- Lichaam van gestampt messing
- Waterdichte behuizing
- Isolerende voering van niet-geweven stof onder muurplaat
- Bij een defect richt eventueel gelekt water geen schade aan de muur aan, doordat het in de behuizing wordt opgevangen en vervolgens rechtstreeks wordt afgevoerd naar de douchebak via de afvoer onder de muurplaat.

Comfort:
- Trillingsdempende dichtingen
- Anticondensmuurplaat met onderplaatje

Stoppen voorzien voor:
- Druktest systeem (met dop voor bescherming van de badkuip)
- Ontluchting koudwaterleiding
- Ontluchting warmwaterleiding

Modular Box

Solutions d'encastrement modulaires pour la douche et le bain.
Modulaire inbouwoplossingen voor douche en bad.

GROUPE FONCTIONNEL
FUNCTIONELE GROEP

- Groupe ouverture/fermeture: avec rotation On/Off
- Corps du mitigeur: avec cartouche thermostatique

- Openings-/sluitingsgroep: met on/off-draaiknop
- Menglichaam: met thermostatisch binnenwerk

MODULE OUVERT/FERMÉ
OPEN/DICHT MODULE

- Connexions 1/2"G
- 1/2"G aansluitingen

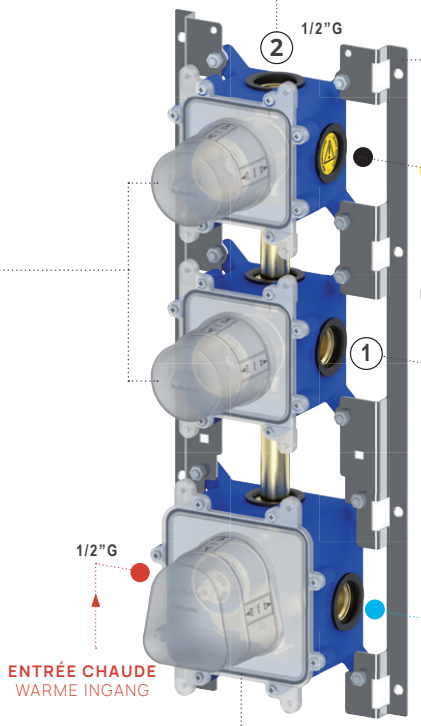

DESIGN

SET DE FINITION
AFWERKSET

- Plaques murales: rondes
- Manettes: rondes

- Muurplaten: rond
- Grepen: rond

CORPS DU MITIGEUR THERMOSTATIQUE
THERMOSTATISCH MENGLICHAAM

- Connexions 1/2"G
- 1/2"G aansluitingen

PLACEMENT VERTICAL
VERTICALE PLAATSING

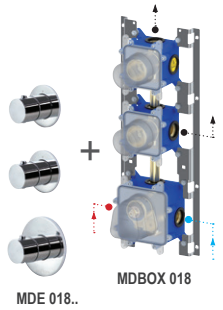

MDBOX 018 + MDE 018..

Boîte d'encastrement pour mitigeur thermostatique bain/douche:
- **2 sorties**
- placement horizontal ou vertical

Inbouwbox voor thermostatische bad/douchemengkraan:
- **2 uitgangen**
- horizontale of verticale plaatsing

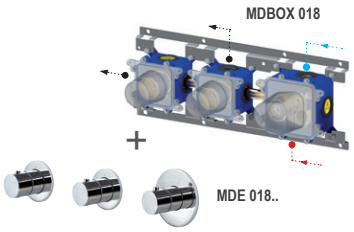

PLACEMENT HORIZONTAL
HORIZONTALE PLAATSING

AVEC LE BOUTON THERMOSTATIQUE UNIQUEMENT DU COTÉ DROIT
MET DE THERMOSTATISCHE BEDIENING STEEDS AAN DE RECHTERKANT

PLACEMENT VERTICAL
VERTICALE PLAATSING

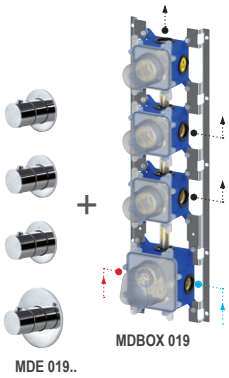

MDBOX 019 + MDE 019..

Boîte d'encastrement pour mitigeur thermostatique bain/douche:
- **3 sorties**
- placement horizontal ou vertical

Inbouwbox voor thermostatische bad/douchemengkraan:
- **3 uitgangen**
- horizontale of verticale plaatsing

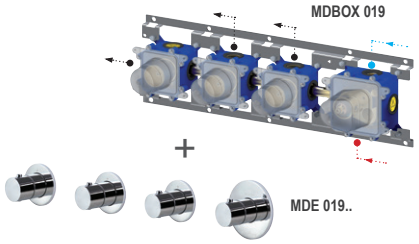

PLACEMENT HORIZONTAL
HORIZONTALE PLAATSING

AVEC LE BOUTON THERMOSTATIQUE UNIQUEMENT DU COTÉ DROIT
MET DE THERMOSTATISCHE BEDIENING STEEDS AAN DE RECHTERKANT

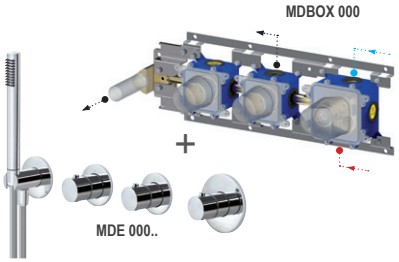

MDBOX 000 + MDE 000..

Boîte d'encastrement pour mitigeur thermostatique bain/douche:
- **2 sorties**
- avec set de douche + 1 sortie supplémentaire

Inbouwbox voor thermostatische bad/douchemengkraan:
- **2 uitgangen**
- met doucheset + 1 bijkomende uitgang

UNIQUEMENT PLACEMENT HORIZONTAL
ENKEL HORIZONTALE PLAATSING

AVEC LE BOUTON THERMOSTATIQUE UNIQUEMENT DU COTÉ DROIT
MET DE THERMOSTATISCHE BEDIENING STEEDS AAN DE RECHTERKANT

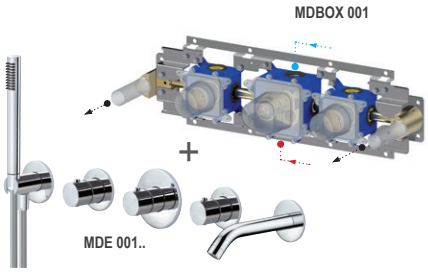

MDBOX 001 + MDE 001..

Boîte d'encastrement pour mitigeur thermostatique bain/douche:
- **2 sorties**
- avec set de douche + bec

Inbouwbox voor thermostatische bad/douchemengkraan:
- **2 uitgangen**
- met doucheset + uitloop

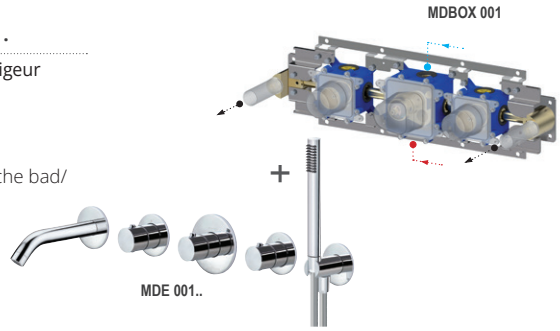

UNIQUEMENT PLACEMENT HORIZONTAL
ENKEL HORIZONTALE PLAATSING

AVEC LE BEC DU COTÉ GAUCHE OU DROIT
MET UITLOOP AAN DE LINKER OF RECHTERZIJDE

Modular Box

Éléments individuels modulaires assemblés selon différentes combinaisons
In verschillende combinaties geassembleerde afzonderlijke modulaire elementen

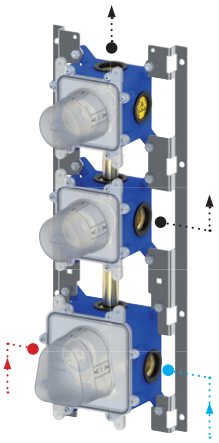

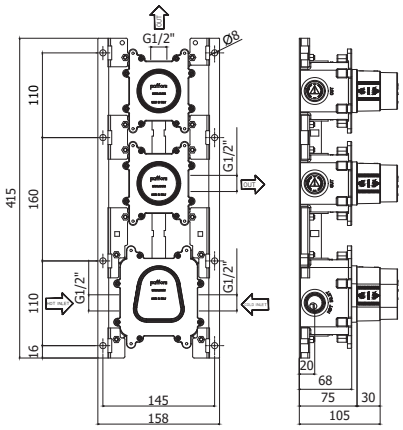

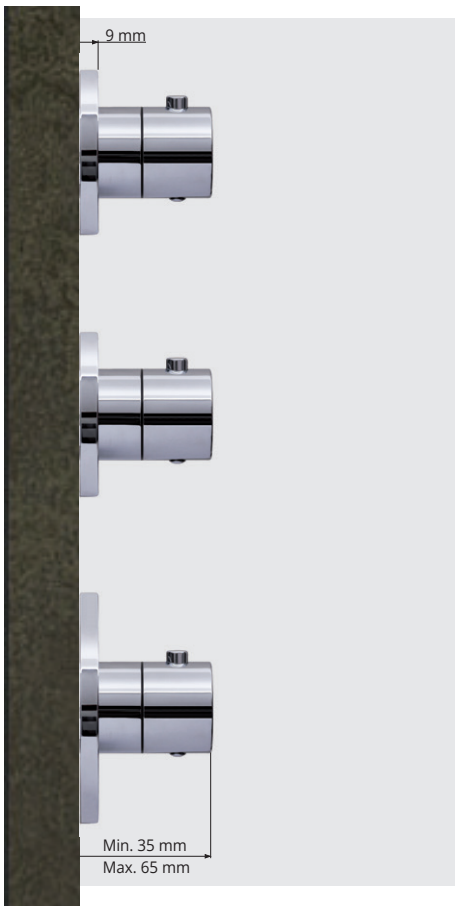

Avantages:

- Facilité d'installation grâce à l'armature qui maintient tous les composants de la boîte d'encastrement
- Réduction des coûts d'installation et d'entretien
- Disponible pour la douche/le bain à 2 et 3 fonctions (thermostatique)
- Profondeur de l'installation : min 75 - max 105 mm
- Possibilité d'installation dans tout type de mur et de plaque de plâtre (avec fixation postérieure ou antérieure)

Voordelen:

- Eenvoudige installatie dankzij frame waarin alle componenten van de inbouwbox zijn samengebracht
- Lagere installatie- en onderhoudskosten
- Verkrijgbaar voor douche-/badsystemen met 2 en 3 uitgangen (thermostatische kranen)
- Installatiediepte: min. 75 - max. 105 mm
- Kan op elk soort muur en gipsplaat worden geïnstalleerd (met bevestiging achteraan of vooraan)

Solutions d'encastrement modulaires pour la douche et le bain

La Modular Box de Paffoni est proposée dans différentes combinaisons afin de satisfaire les besoins fonctionnels les plus divers.

La Modular Box de Paffoni est uniquement disponible dans la version thermostatique.

Les produits peuvent être configurés comme suit:
- 2 ou 3 sorties
- design rond

Des dimensions réduites pour davantage d'espace dans le bain ou la douche:
- Encombrement minimum hors murs 35 mm
- Hauteur de la plaque 8 mm

Modulaire inbouwoplossingen voor douche en bad

Paffoni Modular Box is verkrijgbaar in verschillende combinaties om aan de meest uiteenlopende functionele eisen te beantwoorden.

Paffoni Modular Box is alleen in een **thermostatische uitvoering** verkrijgbaar.

De producten kunnen als volgt worden geconfigureerd:
- 2 of 3 uitgangen
- rond design

Compacte afmetingen zodat er meer ruimte vrijkomt in de badkuip en in de douche:
- Minimale plaatsinname buiten de muur 35 mm
- Hoogte van de muurplaat 8 mm

Technologies /
Technologieën

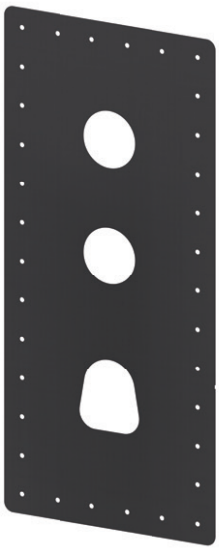

Gaine isolante
Isolerende voering

Joints anti-vibration
Trillingsdempende dichtingen

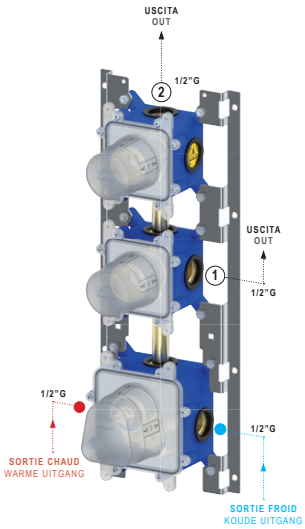

Boîte avec étanchéité
Waterdichte behuizing

Raccordements:
- Filetage entrées (chaud/froid) de 1/2"G
- Filetage sorties (2 / 3) de 1/2"G

Sécurité:
- Corps en laiton moulé
- Boîte d'encastrement avec étanchéité
- Gaine isolante sous plaque en textile non tissé
- En cas de panne, les écoulements éventuels n'endommagent pas le mur puisqu'ils sont récoltés dans la boîte et déversés au travers du kit d'installation.

Confort:
- Joints insonorisants « Anti-vibration »

Aansluitingen:
- Schroefdraad toevoerleidingen (warm/koud) van 1/2"G
- Schroefdraad uitgangen (2/3) van 1/2"G

Beveiliging:
- Lichaam van gestampt messing
- Waterdichte behuizing
- Isolerende voering van niet-geweven stof onder muurplaat
- Bij een defect richt eventueel gelekt water geen schade aan de muur aan, omdat het in de behuizing wordt opgevangen en vervolgens rechtstreeks via de afwerkset afgevoerd.

Comfort:
- Trillingsdempende dichtingen

P-Box

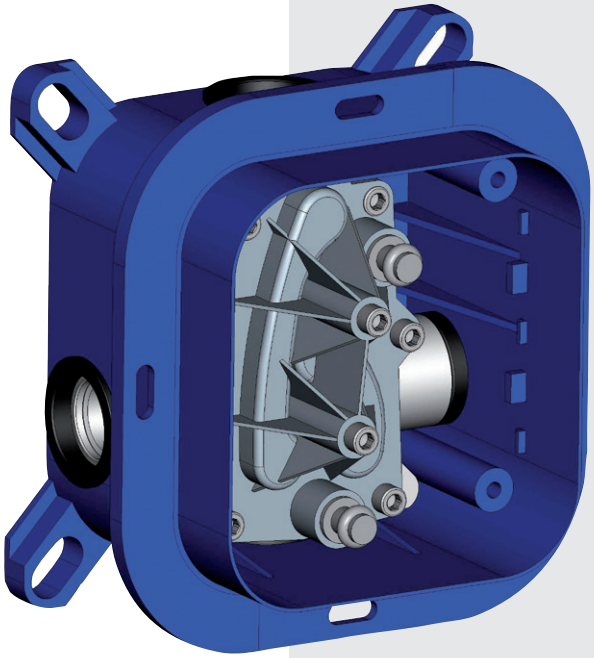

P-BOX 001

Boîte de montage universelle pour mitigeurs

Universele inbouwbox voor mengkranen

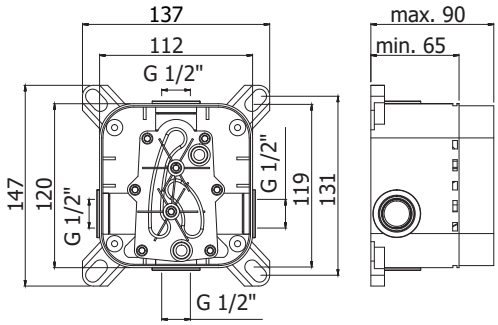

Avantages:

- Box universel pour tous les systèmes mitigeurs encastrés de douche Paffoni
- Installation facile
- Réduit le coût d'installation et de manipulation
- Choisissez votre finition ultérieurement, lorsque les finitions des murs et carrelages sont faites
- Possibilité de changer votre finition de robinet après plusieurs années et cela sans démolition
- En cas de fuite ou de réparation, possibilité de changer le boitier sans démolition des finitions et/ou du carrelage
- Disponible en mono-commande et version avec inverseur (mitigeur)
- A monter sur différents types de mur (creux ou pleins)

Voordelen:

- Universele box voor bijna alle Paffoni inbouw douchesysteem
- Eenvoudig te installeren
- Verminderd de installatie en onderhoudskosten
- Kies uw afwerkingsdesign en stijl op later tijdstip, na de afwerking van de muren of nadat tegels geplaatst zijn
- Mogelijk om na verloop van tijd de afwerkdesign te veranderen zonder breken
- In geval van een lek, herstelling of verandering van het binnenwerk wordt de muur niet beschadigd
- Beschikbaar in 1 en 2 weg inbouw douchesystemen (1-greeps en thermostatische mengkranen)
- Kan worden geïnstalleerd in vele soorten muren (holle of massieve wanden)

BOX 010

MITIGEUR ENCASTRÉ DE DOUCHE
INGEBOUWDE DOUCHEMENGKRANEN

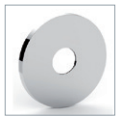

Berry
Birillo
Candy
Green
Joker
Jo
Light
Sly
Stick

Effe-Elle
Level
Red
Ringo - West
Rock
Tango
Tilt

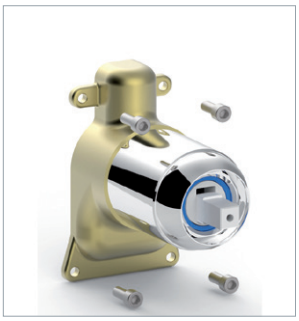

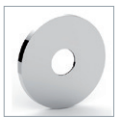

Nettuno

BOX 015

MITIGEUR ENCASTRÉ DE DOUCHE AVEC INVERSEUR
INGEBOUWDE DOUCHEMENGKRANEN MET OMSTELLER

Berry
Candy
Green
Joker
Jo
Light
Sly

Effe-Elle
Level
Red
Ringo - West
Rock
Tango
Tilt

Birillo
Nettuno due
Stick

Tableau de compatibilité
pour mitigeur encastré de douche

Compabiliteitstabel
voor inbouw douchemengkranen

MITIGEUR ENCASTRE DE DOUCHE SANS INVERSEUR - ART.010-011
INBOUW DOUCHEMENGKRANEN ZONDER OMSTELLER - ART.010-011

CARTOUCHE / BINNENWERK Ø 35 mm		CARTOUCHE / BINNENWERK Ø 40 mm
APOLLO 3	ROCK	NETTUNO 2
BERRY	SLY	
BIRILLO	STICK	
CANDY	TANGO	
ELLE-EFFE	TILT	
GREEN		
JO		
JOKER		
LEVEL		
LIGHT		
RED		
RINGO-WEST		

MITIGEUR ENCASTRE DE DOUCHE AVEC INVERSEUR (2 SORTIES) - ART.015
INBOUW DOUCHEMENGKRANEN MET OMSTELLER (2 UITGANGEN) - ART.015

CARTOUCHE / BINNENWERK Ø 35 mm		CARTOUCHE / BINNENWERK Ø 40 mm
BERRY	TANGO	BIRILLO
CANDY	TILT	NETTUNO 2
EFFE-ELLE		STICK
GREEN		
JO		
JOKER		
LEVEL		
LIGHT		
RED		
ROCK		
RINGO-WEST		
SLY		

ARTICLES COMPATIBLES
ARTIKELEN GESCHIKT VOOR ELKAAR

MITIGEUR ENCASTRE DE DOUCHE AVEC INVERSEUR (2 SORTIES) - ART.018

INBOUW DOUCHEMENGKRANEN MET OMSTELLER (2 UITGANGEN) - ART.018

CARTOUCHE / BINNENWERK Ø 35 mm		CARTOUCHE / BINNENWERK Ø 40 mm
BERRY	TANGO	BIRILLO
CANDY	TILT	STICK
EFFE-ELLE		
GREEN		
JO		
JOKER		
LEVEL		
LIGHT		
RED		
ROCK		
RINGO-WEST		
SLY		

MITIGEUR ENCASTRE DE DOUCHE AVEC INVERSEUR (3 SORTIES) - ART.019

INBOUW DOUCHEMENGKRANEN MET OMSTELLER (3 UITGANGEN) - ART.019

CARTOUCHE / BINNENWERK Ø 35 mm		CARTOUCHE / BINNENWERK Ø 40 mm
BERRY	TANGO	BIRILLO
CANDY	TILT	STICK
EFFE-ELLE		
GREEN		
JO		
JOKER		
LEVEL		
LIGHT		
RED		
ROCK		
RINGO-WEST		
SLY		

Economie **d'energie** et **d'eau** / **Energie** & **water**besparing

ES et/en EWS

Les produits dotés par cette technologie garantissent une importante économie d'énergie et d'eau grâce aux caractéristiques suivantes:

Producten met deze technologie garanderen een goede energie en waterbesparing door volgende kenmerken:

ECONOMIE **D'ENERGIE**
ENERGIEBESPARING

Le levier en position intermédiaire ouvre uniquement le flux d'eau froide, pour obtenir de l'eau chaude il est nécessaire de déplacer le levier vers la gauche jusqu'à 90°.

Als de hendel in de middenpositie staat, wordt enkel de koud watertoevoer geopend, om warm water te bekomen moet de hendel 90° naar links gedraaid worden.

ECONOMIE **D'EAU**
WATERBESPARING

Grâce à une résistance sur l'ouverture verticale de la manette, l'usager rencontre un blocage qui réduit le flux à moins de la moitié de sa capacité - agit comme un moyen de dissuasion contre l'ouverture complète de l'eau = économie d'eau.

Dankzij een geïntegreerde weerstand bij het verticaal openen van de hendel, ondervindt de gebruiker een blokkering waardoor het debiet tot minder dan 50% van zijn capaciteit herleid wordt. Dit gaat het onbewust volledig openen van de kraan tegen = waterbesparing.