**Liste de prix 19.3, valable à partir du 01/08/2022 (prix hors TVA)**
Prijslijst 19.3, geldig vanaf 01/08/2022 (prijzen excl. BTW)

# etoile

etoile

## *FINITION*
## *AFWERKING*

La série **ETOILE** est disponible avec cartouche standard (ET) ou avec cartouche céramique (ETV) en:
*De serie **ETOILE** is beschikbaar met standaard binnenwerk (ET) of met keramisch binnenwerk (ETV) in:*

| | |
|---|---|
| CR | Chrome<br>*Chroom* |

Deze reeks is Belgaqua gekeurd volgens norm EN17/17.
Cette série est agrée Belgaqua selon la norme EN17/17.
www.belgaqua.be

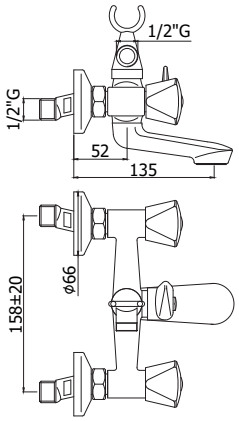


**ET 020..**
Mélangeur bain/douche complet avec fourche, douchette Moplen blanche et flexible 1000mm.
Bad/douchemengkraan compleet met vork, witte Moplen handdouche en flexibele slang 1000mm.

| Finition - Afwerking | EUR |
|---|---|
| CR | 153,00 |

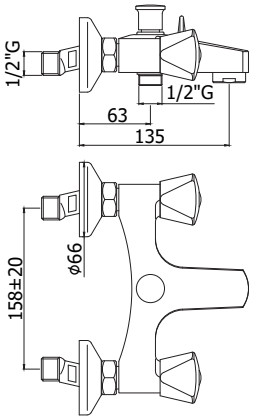


**ET 026..**
Mélangeur bain/douche nu avec inverseur à bouton poussoir.
Bad/douchemengkraan naakt met drukknop omsteller.

| Finition - Afwerking | EUR |
|---|---|
| CR | 131,00 |

**ET 027..**
Mélangeur bain/douche avec inverseur à bouton poussoir, douchette Trieste Bis et flexible 1500mm avec support standard.
Bad/douchemengkraan met drukknop omsteller, handdouche Trieste Bis, en flexibele slang 1500mm met standaard houder.

| | |
|---|---|
| CR | 147,00 |

**ETV 027..**
Avec cartouche céramique.
Met keramisch binnenwerk.

| | |
|---|---|
| CR | 166,00 |

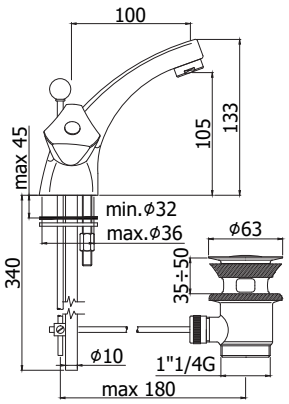


**ET 071..**
Mélangeur lavabo monotrou avec attache chaînette. Sans vidage aut.
1-gatswastafelmengkraan met kettingoog. Zonder aut. lediging.

| Finition - Afwerking | EUR |
|---|---|
| CR | 109,00 |
| CR36 | 109,00 |
| CRM | 109,00 |

**ET 075..**
Mélangeur lavabo monotrou avec vidage aut. 1" 1/4.
1-gatswastafelmengkraan met aut. lediging 1" 1/4.

| | |
|---|---|
| CR36 | 124,00 |

**ETV 071..**
Avec cartouche céramique.
Met keramisch binnenwerk.

| Finition - Afwerking | EUR |
|---|---|
| CR | 126,00 |
| CR36M | 126,00 |
| CRM | 126,00 |

**ETV 075..**
Avec cartouche céramique.
Met keramisch binnenwerk.

| Finition - Afwerking | EUR |
|---|---|
| CRM | 143,00 |

***CR36: Raccordement avec flexible / Met flexibel aansluiting**
***CRM: Avec mousseur / Met mousseur**

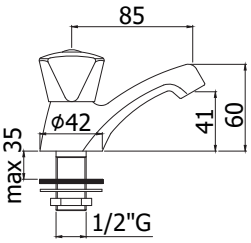


**ET 090..1** — **Finition - Afwerking** — **EUR**
Robinet lave-mains 1/2".
Fonteinkraan 1/2".
**CR** **42,00**

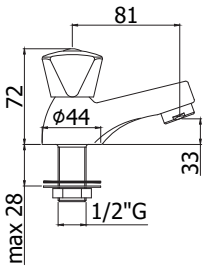


**ET 093..1** — **Finition - Afwerking** — **EUR**
Robinet lave-mains 1/2".
Fonteinkraan 1/2".
**CR** **48,00**

**ETV 093..1**
Avec cartouche céramique.
Met keramisch binnenwerk.
**CR** **55,00**

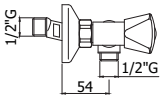


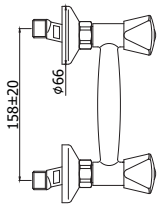

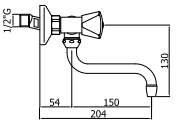


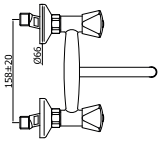


**ET 168..** — **Finition - Afwerking** — **EUR**
Robinet de douche sortie 1/2".
Douchekraan uitgaang 1/2".
**CR** **79,00**

**ETV 168..**
Avec cartouche céramique.
Met keramisch binnenwerk.
**CR** **98,00**

**ET 168..2**
Melangeur cuisine sortie 3/4".
Keukenkraan uitgang 3/4".
**CR** **78,00**

**ET 160..**
Mélangeur cuisine mural bec "S" Ø 16 x 150mm, sans brise-jet.
Opbouw keukenmengkraan "S" uitloop Ø 16 x 150mm zonder straalbreker.
**CR** **89,00**

**ETV 160..**
Avec cartouche céramique.
Met keramisch binnenwerk.
**CR** **110,00**

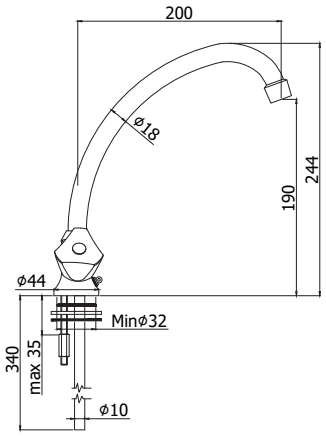


**ET 074..**
Mélangeur lavabo monotrou avec bec "C" Ø 18 x 150mm, brise-jet, et attache chaînette.
1-gatswasmengkraan met "C" uitloop Ø 18 x 150mm, straalbreker, en kettingoog.

| Finition - Afwerking | EUR |
|---|---|
| CR29 | 86,00 |

**ET 078..**
Mélangeur lavabo monotrou avec bec "C" Ø 18 x 200mm, brise-jet, et attache chaînette.
1-gatswastafelmengkraan met "C" uitloop Ø 18 x 200mm, straalbreker, en kettingoog.

| | |
|---|---|
| CR | 86,00 |
| CR29 | 86,00 |

**ETV 078..**
Avec cartouche céramique.
Met keramisch binnenwerk.

| | |
|---|---|
| CR29 | 104,00 |

***CR29: Raccordement avec flexible**
**Met flexibel aansluiting**

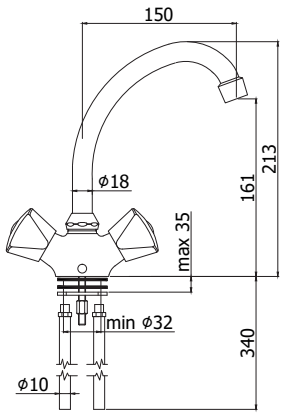


**ET 076..**
Mélangeur lavabo monotrou avec bec "C" Ø 18 x 150mm, brise-jet, attache chaînette et poids.
1-gatswastafelmengkraan met "C" uitloop Ø 18 x 150mm, straalbreker, kettingoog en gewicht.

| Finition - Afwerking | EUR |
|---|---|
| CR29 | 90,00 |

**ETV 076..**
Avec cartouche céramique.
Met keramisch binnenwerk.

| | |
|---|---|
| CR29 | 109,00 |

***CR29: Raccordement avec flexible**
**Met flexibel aansluiting**

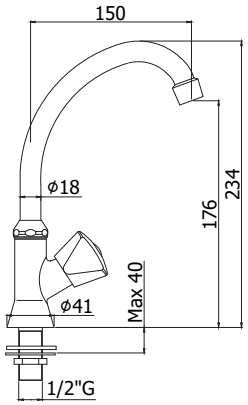


**ET 091..2**
Robinet lave-mains bec orientable "C" Ø 18 x 150mm, avec brise-jet.
Fonteinkraan "C" uitloop Ø 18 x 150mm met straalbreker.

| Finition - Afwerking | EUR |
|---|---|
| CR | 63,00 |

**ETV 091..2**
Avec cartouche céramique.
Met keramisch binnenwerk.

| | |
|---|---|
| CR | 73,00 |

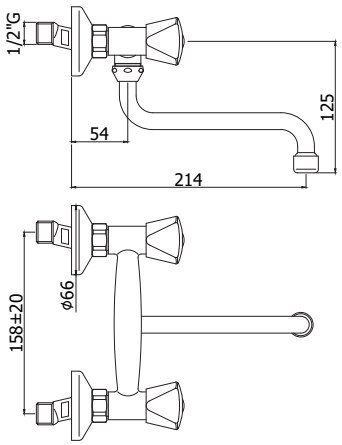


**ET 161..**
Mélangeur cuisine mural bec "S" Ø 16 x 160mm avec brise-jet.
Opbouw keukenmengkraan "S" uitloop Ø 16 x 160mm met straalbreker.

| Finition - Afwerking | EUR |
|---|---|
| CR | 92,00 |
| CR11 | 92,00 |

**ETV 161..**
Avec cartouche céramique.
Met keramisch binnenwerk.

| | |
|---|---|
| CR | 110,00 |

***CR11: Bec Ø 18 x 200mm**
**Uitloop Ø 18 x 200mm**

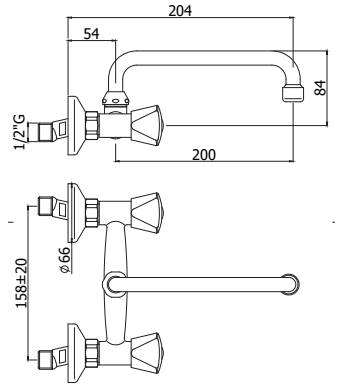


**ET 167..14**
Mélangeur cuisine mural bec "U" Ø 18 x 200mm avec brise-jet.
Opbouw keukenmengkraan "U" uitloop Ø 18 x 200mm met straalbreker.

| Finition - Afwerking | EUR |
|---|---|
| CR | 97,00 |

**ETV 167..14**
Avec cartouche céramique.
Met keramisch binnenwerk.

| | |
|---|---|
| CR | 116,00 |

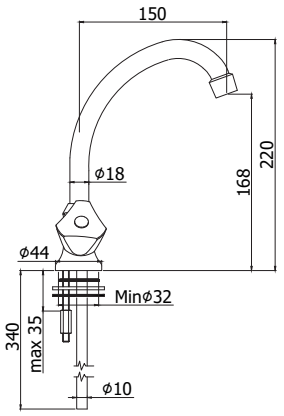


**ET 180..**
Mélangeur cuisine monotrou bec "C" orientable, Ø 18 x 150mm avec brise-jet.
1-gatskeukenmengkraan met "C" uitloop Ø 18 x 150mm en straalbreker.

| Finition - Afwerking | EUR |
|---|---|
| CR | 84,00 |
| CR49 | 84,00 |

**ET 181..**
Mélangeur cuisine monotrou bec "C" orientable, Ø 18 x 200mm avec brise-jet.
1-gatskeukenmengkraan met "C" uitloop Ø 18 x 200mm en straalbreker.

| | |
|---|---|
| CR | 84,00 |
| CR49 | 84,00 |

**ETV 181..49**
Avec cartouche céramique.
Met keramisch binnenwerk.

| | |
|---|---|
| CR | 103,00 |
| CRM | 103,00 |

***CR49: Raccordement avec flexible / Met flexibel aansluiting**
***CRM: Avec mousseur / Met mousseur**

**ET 195..5**
Mélangeur cuisine monotrou bec "C" orientable 210mm avec brise-jet - basse pression.
1-gatskeukenmengkraan met "C" uitloop 210mm en straalbreker - lage druk.

| Finition - Afwerking | EUR |
|---|---|
| CR | 104,00 |

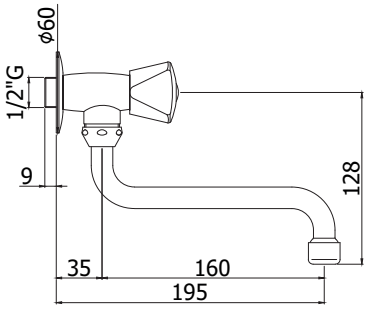


***CR9: Bec Ø 18 x 200mm**
**Uitloop Ø 18 x 200mm**

**ET 202..**
Robinet simple service 1/2" avec bec "S" Ø 16 x 160mm, avec brise-jet.
Enkeldienstkraan 1/2" met "S" uitloop Ø 16 x 160mm met straalbreker.

**ETV 202..**
Avec cartouche céramique.
Met keramisch binnenwerk.

**ET 206..18**
Robinet simple service "Joker" 1/2"x 3/4" nu.
Enkeldienstkraan "Joker" 1/2"x 3/4" naakt.

| Finition - Afwerking | EUR |
|---|---|
| CR | 50,00 |
| CR9 | 50,00 |
| CR | 59,00 |
| CR9 | 59,00 |
| CR | 39,00 |

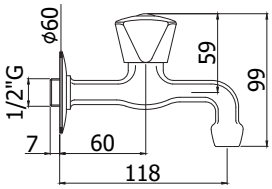


**ET 209..**
Robinet double service 1/2" rallongé sans mousseur.
Verlengde dubbeldienstkraan 1/2" zonder mousseur.

| Finition - Afwerking | EUR |
|---|---|
| CR | 37,00 |

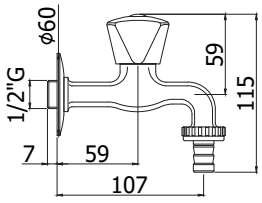


**ET 211..**
Robinet double service 1/2"x 3/4" avec connexion pour tuyau d'arrosage.
Dubbeldienstkraan 1/2"x3/4" met slangaansluiting.

| Finition - Afwerking | EUR |
|---|---|
| CR | 40,00 |

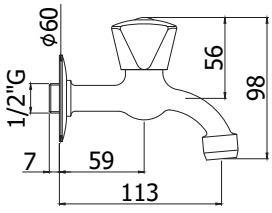


**ET 213..**
Robinet double service 1/2" rallongé avec mousseur et rosace.
Verlengde dubbeldienstkraan 1/2" met mousseur en rozet.

| Finition - Afwerking | EUR |
|---|---|
| CR | 39,00 |

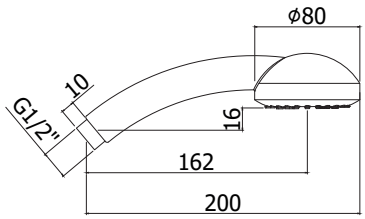


**ZDOC 081.. TRIESTE BIS**

| Finition - Afwerking | EUR |
|---|---|
| CR | 11,00 |

Douchette Trieste Bis monojet en ABS Ø 80mm pour art. 027:
• connexion universelle 1/2"
Trieste Bis ABS handdouche Ø 80mm 1 straal voor art. 027:
• standaard aansluiting 1/2"

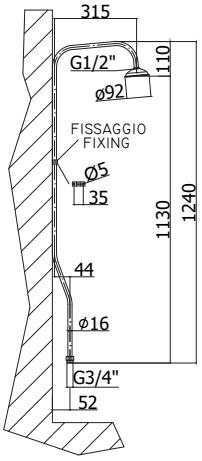


**ZACC 098**

| Finition - Afwerking | EUR |
|---|---|
| CR | 35,00 |

Colonne de douche 1240x315mm avec:
• douche de tête Ø 92mm
• support mural
Douchezuil 1240x315mm met:
• hoofddouche Ø 92mm
• muurbevestiging

| | | Finition - Afwerking | EUR |
|---|---|---|---|
| **ZVIT004** | Cartouche standard 1/2" pour les mélangeurs encastrés art. 010-012<br>Standaard binnenwerk 1/2" voor de inbouwmengkranen art. 010-012 | | **14,00** |
| **ZVIT005** | Cartouche standard 1/2" pour art. ETOILE<br>Standaard binnenwerk 1/2" voor art. ETOILE | | **9,00** |
| **ZVIT001** | Cartouche céramique 90° droite.<br>Keramisch binnenwerk 90° rechts. | | **14,00** |
| **ZVIT002** | Cartouche céramique 90° gauche.<br>Keramisch binnenwerk 90° links. | | **14,00** |

| | | Finition - Afwerking | EUR |
|---|---|---|---|
| **ZAER002** | Mousseur Ø 24x1M pour art. 093<br>Mousseur Ø 24x1M voor art. 093 | **CR** | **5,00** |
| **ZAER003** | Mousseur Ø 28x1M pour art. 026-027<br>Mousseur Ø 28x1M voor art. 026-027 | **CR** | **6,00** |
| **ZAER009** | Brise-jet complet Ø 22x1F pour art. 074-076-078-088-091-161-165-167-169-170-180-181-202-213<br>Straalbreker compleet Ø 22x1F voor art. 074-076-078-088-091-161-165-167-169-170-180-181-202-213 | **CR** | **4,00** |
| **ZAER010** | Brise-jet complet Ø 24x1M pour art. 071-075-131-135-182<br>Straalbreker compleet Ø 24x1M voor art. 071-075-131-135-182 | **CR** | **4,00** |
| **ZAER016** | Brise-jet seul en ABS pour mélangeur bain/douche pour art. 029-030<br>ABS straalbreker afzonderlijk voor bad/douchemengkraan voor art. 029-030 | | **3,00** |
| **ZAER017** | Brise-jet seul en ABS pour art. 090<br>ABS straalbreker afzonderlijk voor art. 090 | | **3,00** |

| | | Finition - Afwerking | EUR |
|---|---|---|---|
| **ZAST005** | Tige Ø 4mm avec poignée pour art.075-135<br>Stang Ø 4mm met knop voor art. 075-135 | **CR** | **10,00** |
| **ZAST023** | Bloc en ABS pour connecter le vidage aut. et la tige<br>ABS blokje om de aut. lediging en de stang te verbinden | | **3,00** |

| | | Finition - Afwerking | EUR |
|---|---|---|---|
| **ZCAL003** | Ecrou 3/4" pour mélangeurs apparents (1 pièce)<br>Moer 3/4" voor opbouw mengkranen (1 stuk) | **CR** | **5,00** |

| | | Finition - Afwerking | EUR |
|---|---|---|---|
| **ZSED002** | Siège pour mélangeurs apparents (1 pièce)<br>Zitting voor opbouw mengkranen (1 stuk) | **CR** | **6,00** |

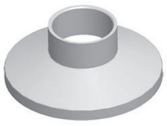

| | | Finition - Afwerking | EUR |
|---|---|---|---|
| **ZCAP002** | Rosace coulissant<br>Schuifrozet | **CR** | **11,00** |

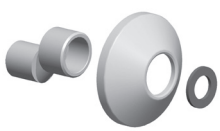

| | | Finition - Afwerking | EUR |
|---|---|---|---|
| **ZECC003** | Excentrique avec rosace 1/2"x 3/4" pour mélangeurs apparents (1 pièce)<br>S-koppeling 1/2"x 3/4" voor opbouw mengkranen (1 stuk) | **CR** | **10,00** |

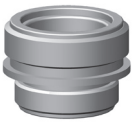

| | | Finition - Afwerking | EUR |
|---|---|---|---|
| **ZRAC100** | Raccord 3/4" Ø 16mm pour art. 161-167<br>Koppelstuk 3/4" Ø 16mm voor art. 161-167 | **CR** | **10,00** |
| **ZRAC101** | Raccord 1/2" pour art. 168<br>Koppelstuk 1/2" voor art. 168 | **CR** | **10,00** |

| | | Finition - Afwerking | EUR |
|---|---|---|---|
| **ZMAN014** | Manette ETOILE<br>Greep ETOILE | **CR** | **18,00** |
| **ZACC094** | Vis 3/16 pour manette<br>Schroef 3/16 voor greep | | **3,00** |
| **ZPLA025** | Pastilles rouge/bleu Ø 13mm<br>Kleuraanduidingen rood/blauw Ø 13mm | **B**<br>**R** | **3,00**<br>**3,00** |

| | | Finition - Afwerking | EUR |
|---|---|---|---|
| **ZMAN030** | Manette pour inverseur mélangeur bain/douche art. 020-029-030<br>Greep voor omsteller bad/douchemengkraan art. 020-029-030 | **CR** | **16,00** |

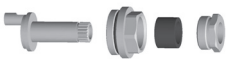

| | | Finition - Afwerking | EUR |
|---|---|---|---|
| **ZDEV016** | Inverseur complet pour art. 020-029-030-169<br>Complete omsteller voor art. 020-029-030-169 | | **23,00** |

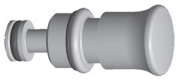

| | | Finition - Afwerking | EUR |
|---|---|---|---|
| **ZDEV022** | Inverseur avec poignée pour art. 026-027<br>Omsteller met knop voor art. 026-027 | **CR** | **33,00** |

| | | Finition - Afwerking | EUR |
|---|---|---|---|
| **ZTUB001** | Tuyau en cuivre avec raccord M10x1 (1 pièce) pour art. 071-072-074-075-076-078-131-135-180-181-182<br>Koperen buis met koppelstuk M10x1 (1 stuk) voor art. 071-072-074-075-076-078-131-135-180-181-182 | **CR** | **10,00** |

| | | Finition - Afwerking | EUR |
|---|---|---|---|
| **ZFLO003** | Flexible de douche 100cm 1/2" x 1/2" pour art. 020<br>Doucheslang 100cm 1/2" x 1/2" voor art. 020 | **CR** | **11,00** |
| **ZFLO004** | Flexible de douche 120cm 1/2" x 1/2"<br>Doucheslang 120cm 1/2" x 1/2" | **CR** | **11,00** |
| **ZFLO005** | Flexible de douche 150cm 1/2" x 1/2" pour art. 027<br>Doucheslang 150cm 1/2" x 1/2" voor art. 027 | **CR** | **12,00** |

| | | Finition - Afwerking | EUR |
|---|---|---|---|
| **ZCANA006** | Bec tube "C" Ø 18mm entraxe 200mm avec mousseur pour art. 078-181<br>Getrokken "C" uitloop Ø 18mm, asafstand 200mm met mousseur voor art. 078-181 | **CR** | **30,00** |
| **ZCANA007** | Bec tube "C" Ø 18mm entraxe 150mm avec mousseur pour art. 074-076-088-091-165-180<br>Getrokken "C" uitloop Ø 18mm, asafstand 150mm, met mousseur voor art. 074-076-088-091-165-180 | **CR** | **29,00** |

| | | | Finition - Afwerking | EUR |
|---|---|---|---|---|
| | **ZCAN010** | Bec tube "U" Ø 16mm entraxe 200mm avec brise-jet pour art. 167<br>Getrokken "U" uitloop Ø 16mm met straalbreker, asafstand 200mm voor art. 167 | **CR** | **21,00** |

| | | | Finition - Afwerking | EUR |
|---|---|---|---|---|
| | **ZCAN015** | Bec tube "S" Ø 16mm entraxe 160mm avec brise-jet pour art. 161-169-202<br>Getrokken "S" uitloop Ø 16mm met straalbreker, asafstand 160mm voor art. 161-169-202 | **CR** | **21,00** |

| | | | Finition - Afwerking | EUR |
|---|---|---|---|---|
| | **ZSET004** | Set de joints toriques pour bec Ø 16mm art. 161-167-169-202<br>Set O-ringen Ø 16mm voor uitloop art. 161-167-169-202 | | **3,00** |
| | **ZSET005** | Set de joint toriques pour bec Ø 18mm art. 074-076-078-088-091-165-170-180-181-182<br>Set O-ringen voor uitloop Ø 18mm art. 074-076-078-088-091-165-170-180-181-182 | | **3,00** |

| | | | Finition - Afwerking | EUR |
|---|---|---|---|---|
| | **ZFIS013** | Set de fixation pour art. 071-075-131-135<br>Bevestigingsset voor art. 071-075-131-135 | | **6,00** |
| | **ZFIS027** | Set de fixation pour art. 088-090-091-093<br>Bevestigingsset voor art. 088-090-091-093 | | **5,00** |
| | **ZFIS079** | Set de fixation pour art. 074-076-078-180-181-182-195<br>Bevestigingsset voor art. 074-076-078-180-181-182-195 | | **5,00** |

| | | | Finition - Afwerking | EUR |
|---|---|---|---|---|
| | **ZACC078** | Produit d'entretien et anti-calcaire pour robinets.<br>Kalkwerend onderhoudsproduct voor kranen. | | **21,00** |