P *Item*	CODICE *Code*	DESCRIZIONE *Designation*
1	ZA91140	Cartuccia completa Ø25mm
2	ZGHI019	Ghiera fermacartuccia M30x1
3	ZCAP048..	Cappuccio sottoleva metallo
4	ZLEV174..	Maniglia completa
5	ZAER052..	Aeratore completo Ø18
6	ZBAS058..	Basetta miscelatore
7	ZFIS099	Fissaggio miscelatore
8	ZFLX101CRPX	Set 2 flex inox SOFT PEX F3/8 cm.45

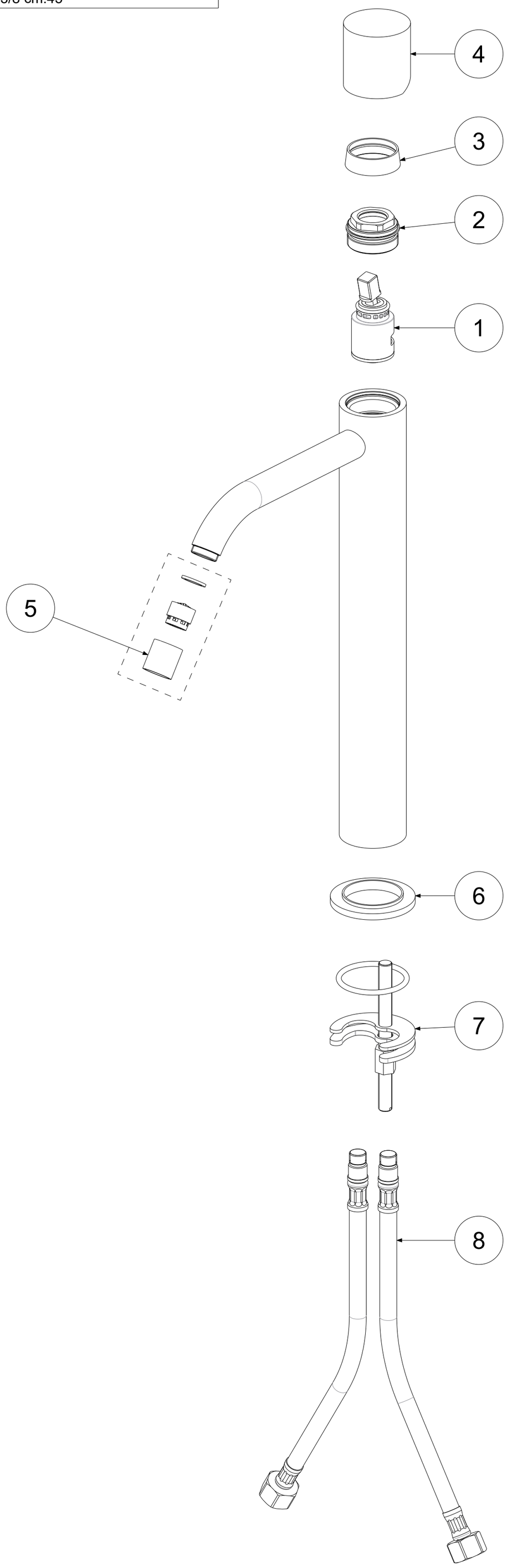

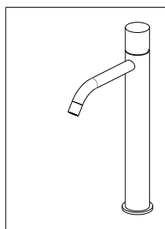

APPROVATO: *Approved:*			A2	SCALA *Scale*	0,500	MATERIALE *Material*	VARI
DISEGNATO: *Design:*	Giampani	12/06/2019		UNITA' *Unit*	mm	SERIE *Range*	LIGHT
paffoni	DESCRIZIONE - *Description:* Miscelatore lavabo prolungato senza scarico						
	FOGLIO - *Sheet:*	RICAMBI		CODICE - *Part Number:*		**LIGX081CR**	

La Rubinetteria PAFFONI si riserva a termini di legge la proprietà del presentedisegno con divieto di riprodurlo o comunicarlo a terzi senza autorizzazione - *Rubinetteria Paffoni reserves the ownership of this drawing by law with the prohibition of reproducing it or communicating it to third parties without authorization*