paffoni

ringo
west
evo

FINITION
AFWERKING

La série **RINGO** est disponble en:
*De serie **RINGO** is beschikbaar in:*

CR	Chrome *Chroom*
CR/M	Chrome avec plaque de finition en inox *Chrome met RVS muurplaat*
BO	Blanc opaque *Mat wit*
BO/M	Blanc opaque avec plaque de finition en inox. *Mat wit met RVS muurplaat*
NO	Noir opaque *Mat zwart*
NO/M	Noir opaque avec plaque de finition en inox *Mat zwart met RVS muurplaat*

La série **WEST** est disponble en:
*De serie **WEST** is beschikbaar in:*

CR	Chrome *Chroom*
CR/M	Chrome avec plaque de finition en inox *Chrome met RVS muurplaat*

ENERGY SAVING

RIN
Manette Ringo
Ringo Hendel

WS
Manette West
West Hendel

Deze reeks is Belgaqua gekeurd volgens norm EN17/17.
Cette série est agrée Belgaqua selon la norme EN17/17.
www.belgaqua.be

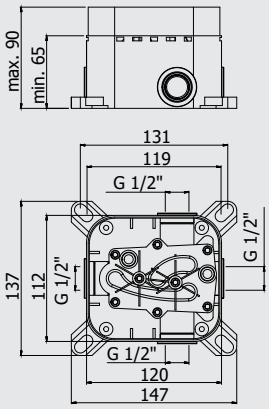

video instruction pour la Pbox.
video instructie voor Pbox.

*A compléter avec
RIN-WS BOX010 -RIN-WS BOX015
*Te vervolledigen met
RIN-WS BOX010 - RIN-WS BOX015

PBOX 001
Boîte d'encastrement universel pour les mitigeurs douche.
Universele inbouwbox voor douchemengkranen.

Finition - Afwerking	EUR
	139,00

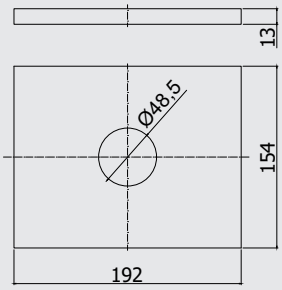

*A compléter avec PBOX001
*Te vervolledigen met PBOX001

RIN BOX010.. / WS BOX010..
Kit d'installation pour robinet de douche (sans inverseur) avec poignée et plaque murale en ABS 154 x 192 mm
Inbouwset voor douchemengkraan (zonder omsteller) met hendel en ABS muurplaat 154 x 192 mm

Finition - Afwerking		EUR
Ringo	CR	140,00
West	CR	140,00

ZPRO BOX010..
Rallonge pour art. BOX010 - **L30mm**
Verlengstuk voor art. BOX010 - **L30mm**

CR 62,00

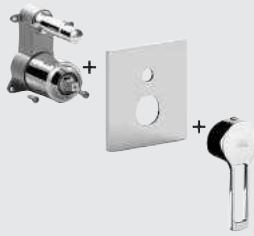

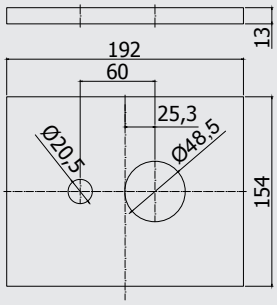

*A compléter avec PBOX001
*Te vervolledigen met PBOX001

RIN BOX015.. / WS BOX015..
Kit d'installation pour mitigeur douche (avec inverseur) avec poignée et plaque murale ABS 154 x 192 mm
Inbouwset voor douchemengkraan met omsteller, hendel en ABS muurplaat 154 x 192 mm

Finition - Afwerking		EUR
Ringo	CR	175,00
West	CR	175,00

ZPRO BOX015..
Set de rallongement avec inverseur pour art. BOX015 - **L30mm**
Verlengstuk met omsteller voor art. BOX015 - **L30mm**

CR 117,00

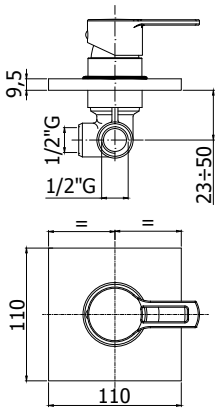

*Tableau de compatibilité (v. pag.10)
Compatibiliteitsoverzicht (zie pag.10)

*** CR avec plaque murale en ABS - CR/M-BO/M-NO/M avec murale en inox**
*** CR met ABS muurplaat - CR/M-BO/M-NO/M met RVS muurplaat**

RIN 010.. / WS 010..
Mitigeur encastré douche 1/2" complet.
Inbouw douchemengkraan 1/2" compleet.

Finition - Afwerking		EUR
Ringo	CR	77,00
	CR/M	101,00
	BO/M	141,00
	NO/M	141,00
West	CR	77,00
	CR/M	101,00

ZPRO 013..
Rallonge pour art. 010 **L43mm**
Verlengstuk voor art. 010 **L43mm**
CR 68,00

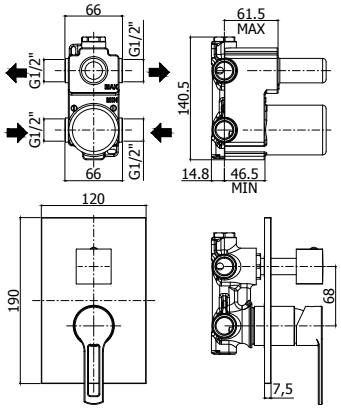

*Tableau de compatibilité (v. pag.11)
Compatibiliteitsoverzicht (zie pag.11)

*** CR avec plaque murale en ABS - CR/M-BO/M-NO/M avec murale en inox**
*** CR met ABS muurplaat - CR/M-BO/M-NO/M met RVS muurplaat**

RIN 018.. / WS 018..
Mitigeur encastré douche ½" complet (2 sorties) avec manette inverseur.
Inbouw douchemengkraan 1/2" compleet (2 uitgangen) met omstelgreep.

Finition - Afwerking		EUR
Ringo	CR	270,00
	CR/M	325,00
	BO/M	423,00
	NO/M	423,00
West	CR	270,00
	CR/M	325,00

ZPRO 068..
Rallonge pour art. 018-019 **L30mm**
Verlengstuk voor art. 018-019 **L30mm**
CR 81,00

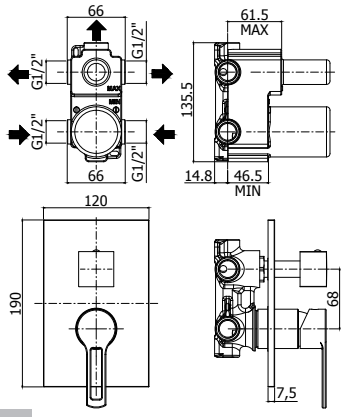

*Tableau de compatibilité (v. pag.11)
Compatibiliteitsoverzicht (zie pag.11)

*** CR avec plaque murale en ABS - CR/M-BO/M-NO/M avec murale en inox**
*** CR met ABS muurplaat - CR/M-BO/M-NO/M met RVS muurplaat**

RIN 019.. / WS 019..
Mitigeur encastré douche ½" complet (3 sorties) avec manette inverseur.
Inbouw douchemengkraan 1/2" compleet (3 uitgangen) met omstelgreep.

Finition - Afwerking		EUR
Ringo	CR	270,00
	CR/M	325,00
	BO/M	423,00
	NO/M	423,00
West	CR	270,00
	CR/M	325,00

ZPRO 068..
Rallonge pour art. 018-019 **L30mm**
Verlengstuk voor art. 018-019 **L30mm**
CR 81,00

ringo-west

new

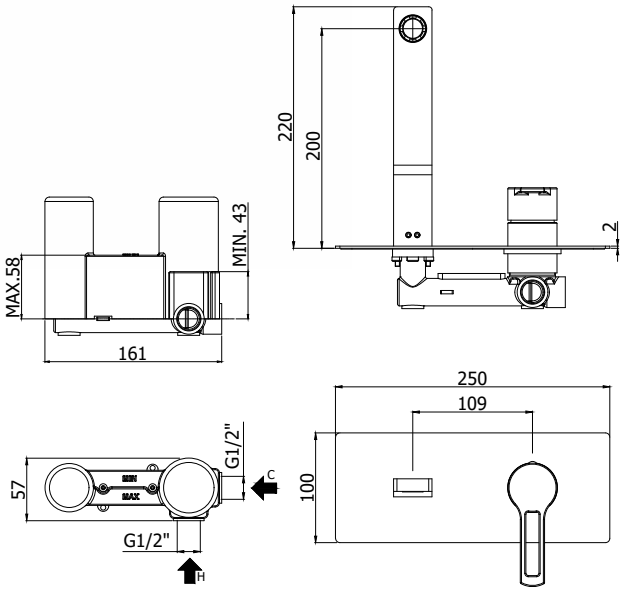

RIN 104.. / WS 104..

Mitigeur lavabo encastrer complet avec bec 150mm et plaque rectangulaire
Inbouw wastafelkraan compleet met uitloop 150mm en rechthoekige muurplaat

RIN 105.. / WS 105..

Mitigeur lavabo encastrer complet avec bec 200mm et plaque rectangulaire
Inbouw wastafelkraan compleet met uitloop 200mm en rechthoekige muurplaat

RIN 106.. / WS 106..

Mitigeur lavabo encastrer complet avec bec 240mm et plaque rectangulaire
Inbouw wastafelkraan compleet met uitloop 240mm en rechthoekige muurplaat

Finition - Afwerking		EUR
Ringo	**CR**	**365,00**
	BO	**475,00**
	NO	**475,00**
West	**CR**	**365,00**
Ringo	**CR**	**374,00**
	BO	**486,00**
	NO	**486,00**
West	**CR**	**374,00**
Ringo	**CR**	**419,00**
	BO	**544,00**
	NO	**544,00**
West	**CR**	**419,00**

ZPRO 057..

Rallonge pour art. 104-105-106 - **L20mm**
Verlengstuk voor art. 104-105-106 - **L20mm**

	CR	**78,00**
	BO	**101,00**
	NO	**101,00**

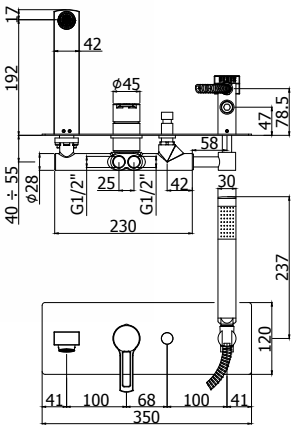

RIN 001.. / WS 001..102
Mitigeur encastré bain complet avec inverseur, bec et set de douche
Complete inbouw bad/douchemeng-kraan met omsteller, uitloop en doucheset.

Finition - Afwerking		EUR
Ringo	CR	581,00
	BO	755,00
	NO	755,00
West	CR	581,00

ZPRO 056..
Rallonge pour art. 001 **L20mm**
Verlengstuk voor art. 001 **L20mm**

	CR	145,00

RIN 022..102 / WS 022..102
Mitigeur bain/douche apparent nu.
Bad/douche opbouw mengkraan naakt.

Finition - Afwerking		EUR
Ringo	CR	223,00
	BO	315,00
	NO	315,00
West	CR	223,00

RIN 023..102 / WS 023..102
Mitigeur bain/douche apparent avec set de douche régable
Bad/douche opbouw mengkraan met regelbare doucheset.

Ringo	CR	247,00
	BO	349,00
	NO	349,00
West	CR	247,00

RIN 026..102 / WS 026..102
Mitigeur bain/douche apparent avec set de douche non-régable.
Bad/douche opbouw mengkraan met niet-regelbare doucheset.

Ringo	CR	240,00
	BO	339,00
	NO	339,00
West	CR	240,00

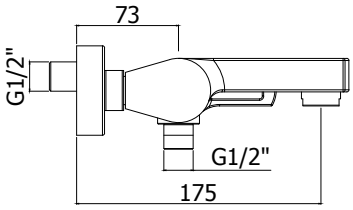

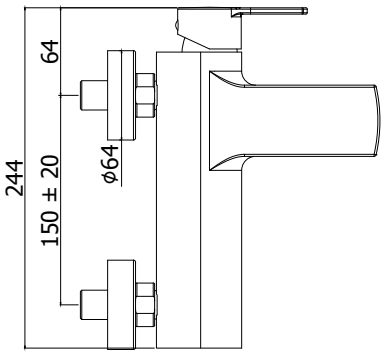

ringo-west

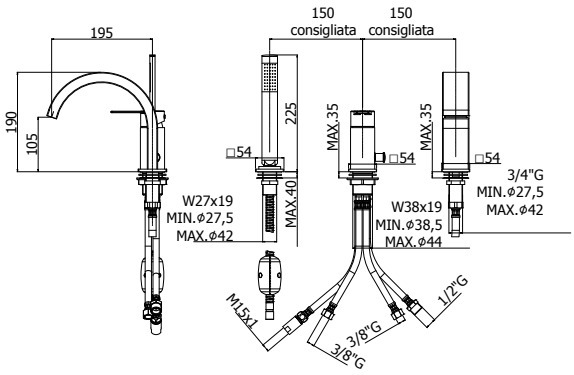

RIN 040L.. / WS 040L..

Mitigeur 3 trous pour montage sur gorge.
3-gats badmengkraan voor badrand-montage.

RIN 041L.. / WS 041L..

Mitigeur 2 trous pour montage sur gorge (sans bec). Arrivée d'eau par le trop-plein (pas inclus).
2-gats badmengkraan voor badrand-montage (zonder uitloop). Vulling via overloop (niet inbegrepen).

Finition - Afwerking		EUR
Leva Ringo	CR	500,00
	BO	649,00
	NO	649,00
Leva West	CR	459,00
Ringo	CR	359,00
	BO	466,70
	NO	466,70
West	CR	359,00

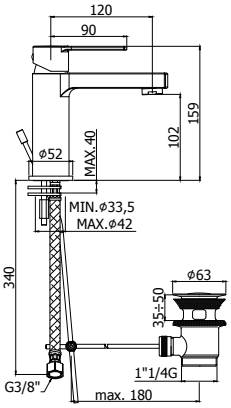

RIN 071.. -ES / WS 071.. -ES

Mitigeur lavabo sans vidage, avec cartouche **économiseur d'énergie,** mousseur limiteur de débit.
Wastafelmengkraan zonder lediging, met **energiebesparend** binnenwerk, mousseur met debietbegrenzer.

Finition - Afwerking		EUR
Ringo	CR	125,00
	BO	177,00
	NO	177,00
West	CR	125,00

RIN 075.. -ES / WS 075.. -ES

Mitigeur lavabo avec vidage aut. 1"1/4, cartouche **économiseur d'énergie**, mousseur limiteur de débit.
Wastafelmengkraan met aut. lediging 1"1/4, **energiebesparend binnenwerk,** mousseur met debiet-begrenzer.

Ringo	CR	144,00
	BO	203,00
	NO	203,00
West	CR	144,00

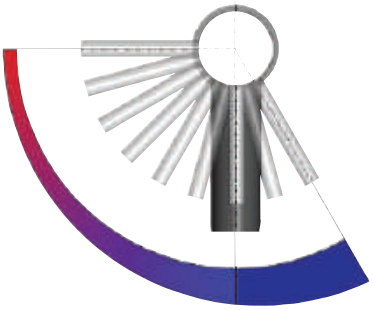

ENERGY SAVING

Economiseur d'energie: le lévier en position intermédiaire ouvre uniquement le flux d'eau froide, pour obtenir de l'eau chaude il est nécessaire de déplacer le levier vers la gauche jusqu' à 90°.

Energiebesparend: als de hendel in de middenpositie staat wordt enkel de koud watertoevoer geopend, om warm water te bekomen moet de hendel tot 90° naar links gedraaid worden.

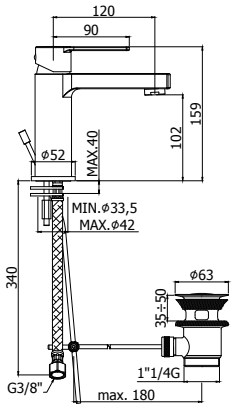

RIN 071.. / WS 071..
Mitigeur lavabo sans vidage.
Wastafelmengkraan zonder lediging.

RIN 071K.. / WS 071K..
Mitigeur lavabo avec clic-clac 1" 1/4.
Wastafelmengkraan met clic-clac 1" 1/4.

RIN 075.. / WS 075..
Mitigeur lavabo avec vidage aut. 1" 1/4
Wastafelmengkraan met aut. lediging 1" 1/4.

Finition - Afwerking		EUR
Ringo	CR	116,00
	BO	164,00
	NO	164,00
West	CR	116,00
Ringo	CR	152,00
	BO	215,00
	NO	215,00
West	CR	152,00
Ringo	CR	135,00
	BO	191,00
	NO	191,00
West	CR	135,00

EVO090..
Robinet lave-mains 1/2".
Fonteinkraan 1/2".

	CR	101,00
	ST	152,00
	NO	155,00
	BO	155,00

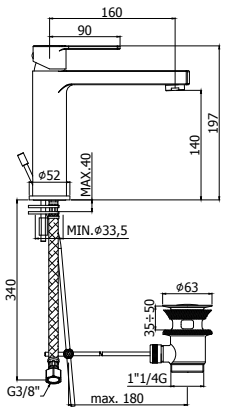

RIN 074.. / WS 074..
Mitigeur lavabo semi-rehaussé sans vidage aut.
Half verhoogde wastafelmengkraan zonder aut. lediging.

RIN 074K.. / WS 074K..
Mitigeur lavabo avec clic-clac 1" 1/4.
Wastafelmengkraan met clic-clac 1" 1/4.

RIN 073.. / WS 073..
Mitigeur lavabo semi-rehaussé avec vidage aut. 1" 1/4.
Half verhoogde wastafelmengkraan met aut. lediging 1" 1/4.

Finition - Afwerking		EUR
Ringo	CR	155,00
	BO	219,00
	NO	219,00
West	CR	155,00
Ringo	CR	191,00
	BO	270,00
	NO	270,00
West	CR	191,00
Ringo	CR	173,00
	BO	245,00
	NO	245,00
West	CR	173,00

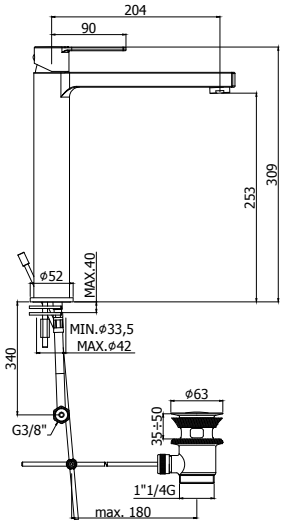

RIN 081.. / WS 081..
Mitigeur lavabo rehaussé, sans vidage.
Verhoogde wastafelmengkraan zonder lediging.

RIN 081K.. / WS 081K..
Mitigeur lavabo avec clic-clac 1" 1/4.
Wastafelmengkraan met clic-clac 1" 1/4.

RIN 085.. / WS 085..
Mitigeur lavabo rehaussé et vidage aut. 1" 1/4.
Verhoogde wastafelmengkraan met aut. lediging 1" 1/4.

Finition - Afwerking		EUR
Ringo	CR	201,00
	BO	284,00
	NO	284,00
West	CR	201,00
Ringo	CR	237,00
	BO	335,00
	NO	335,00
West	CR	237,00
Ringo	CR	219,00
	BO	310,00
	NO	310,00
West	CR	219,00

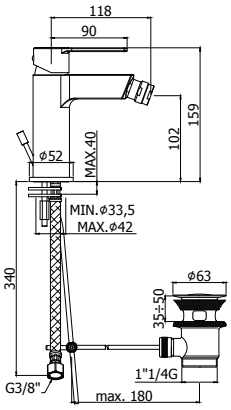

RIN 131.. / WS 131..
Mitigeur bidet sans vidage.
Bidet mengkraan zonder lediging.

RIN 131K.. / WS 131K..
Mitigeur lavabo avec clic-clac 1" 1/4.
Wastafelmengkraan met clic-clac 1" 1/4.

RIN 135.. / WS 135..
Mitigeur bidet avec vidage aut. 1" 1/4.
Bidet mengkraan met aut. lediging 1" 1/4.

Finition - Afwerking		EUR
Ringo	CR	116,00
	BO	164,00
	NO	164,00
West	CR	116,00
Ringo	CR	152,00
	BO	215,00
	NO	215,00
West	CR	152,00
Ringo	CR	135,00
	BO	191,00
	NO	191,00
West	CR	135,00

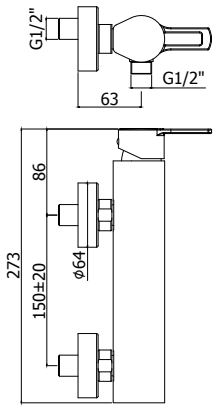

RIN 168..102 / WS 168..102
Mitigeur de douche apparent nu.
Opbouw douchemengkraan naakt.

RIN 168R.. / WS 168R..
Mit. de douche apparent avec connexion 3/4" au-dessus (pour colonne de douche Paffoni).
Opb. douchemengkraan met 3/4" aansluiting bovenaan (voor Paffoni douchezuil).

Finition - Afwerking		EUR
Ringo	CR	136,00
	BO	192,00
	NO	192,00
West	CR	136,00
Ringo	CR	138,00
	BO	194,00
	NO	194,00
West	CR	138,00

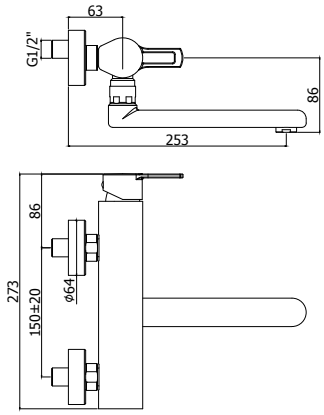

RIN 161.. / WS 161..

Mitigeur apparent avec bec mobile 200mm.

Opbouw mengkraan met draaibare uitloop van 200mm.

Finition - Afwerking		EUR
Ringo	CR	162,00
	BO	229,00
	NO	229,00
West	CR	162,00

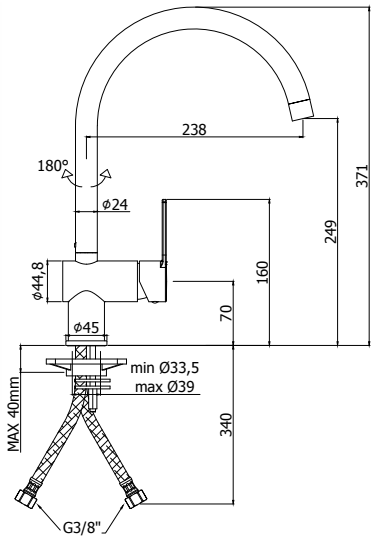

RIN 180.. / WS 180..

Mitigeur cuisine avec bec (Ø24 mm) pivotant 180°.

Keukenmengkraan met uitloop (Ø24 mm) 180° draaibaar.

Finition - Afwerking		EUR
Ringo	CR	157,00
	BO	222,00
	NO	222,00
West	CR	157,00

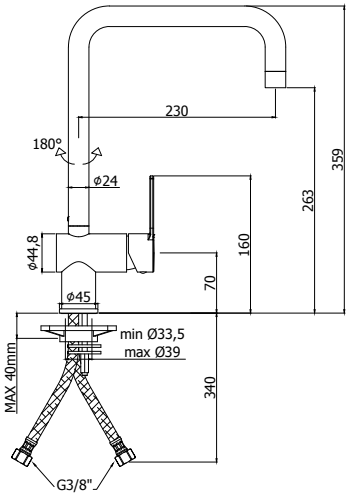

RIN 980.. / WS 980..

Mitigeur cuisine avec bec (Ø24 mm) pivotant 180°.

Keukenmengkraan met uitloop (Ø24 mm) 180° draaibaar.

Finition - Afwerking		EUR
Ringo	CR	160,00
	BO	226,00
	NO	226,00
West	CR	160,00

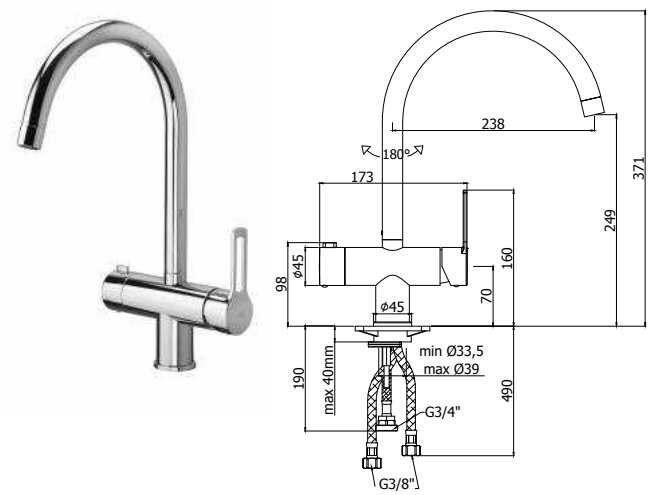

RIN 184.. / WS 184..
Mitigeur cuisine avec bec pivotant 180° et raccordement lave-vaisselle.
Keukenmengkraan met uitloop 180° draaibaar en aansluiting voor vaatwas-machine.

Finition - Afwerking		EUR
Ringo	CR	195,00
	BO	275,00
	NO	275,00
West	CR	195,00

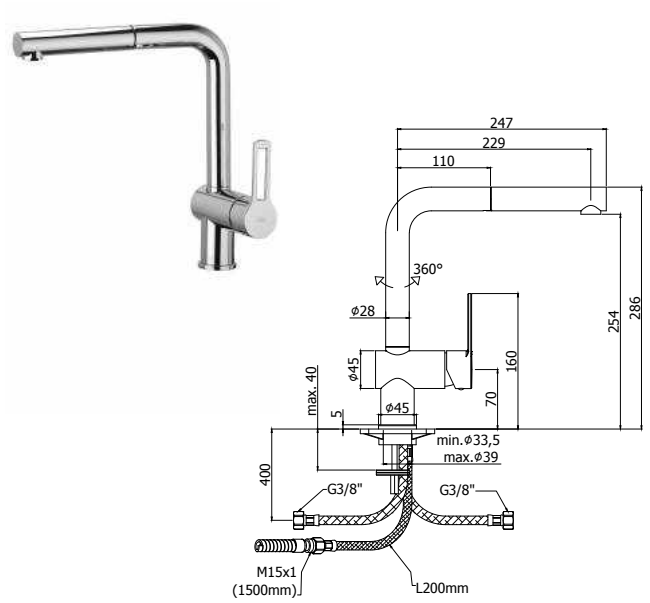

RIN 185..102 / WS 185..102
Mitigeur cuisine avec douchette extractible **(monojet fixe)** en ABS, flexible 1,50 m.
Keukenmengkraan met uittrekbare sproeier in ABS **(1 vaste straal)**, slang 1,50 m.

Finition - Afwerking		EUR
Ringo	CR	193,00
	BO	272,00
	NO	272,00
West	CR	193,00

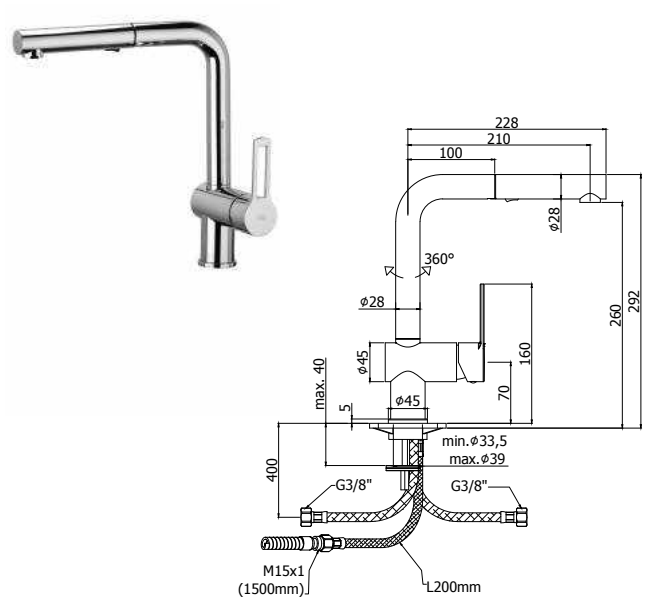

RIN 285..102 / WS 285..102
Mitigeur cuisine avec douchette extractible **(2 jets)** en ABS et flexible 1,50 m.
Keukenmengkraan met uittrekbare sproeier in ABS **(2 stralen)** en slang 1,50 m.

Finition - Afwerking		EUR
Ringo	CR	205,00
	BO	290,00
	NO	290,00
West	CR	205,00

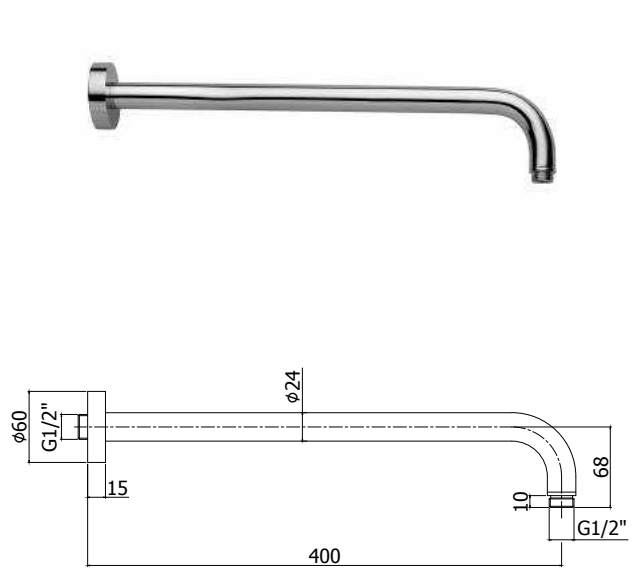

ZSOF 034..

Bras de douche **luxe** l. 400 mm (avec rosace).
Luxe douchearm l. 400 mm (met rozet).

Finition - Afwerking	EUR
CR	68,00
BO	88,00
NO	88,00

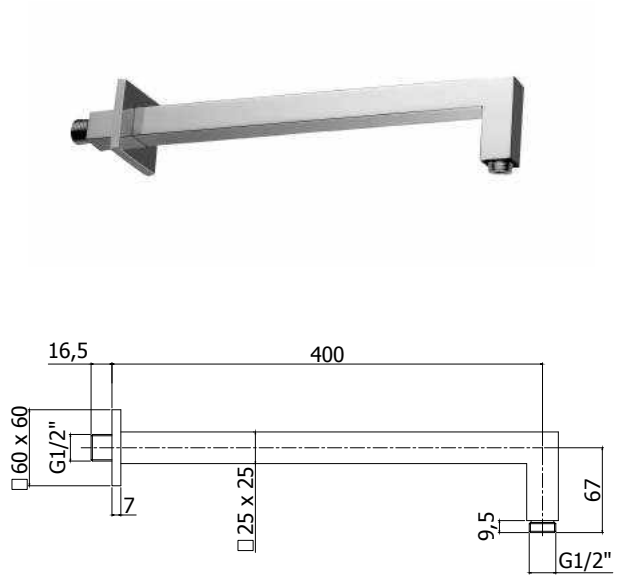

ZSOF 063..

Bras de douche carré **QUADRO** l. 400 mm (avec rosace)
QUADRO vierkante douchearm l. 400 mm (met rozet)

Finition - Afwerking	EUR
CR	112,00
BO	145,00
NO	145,00

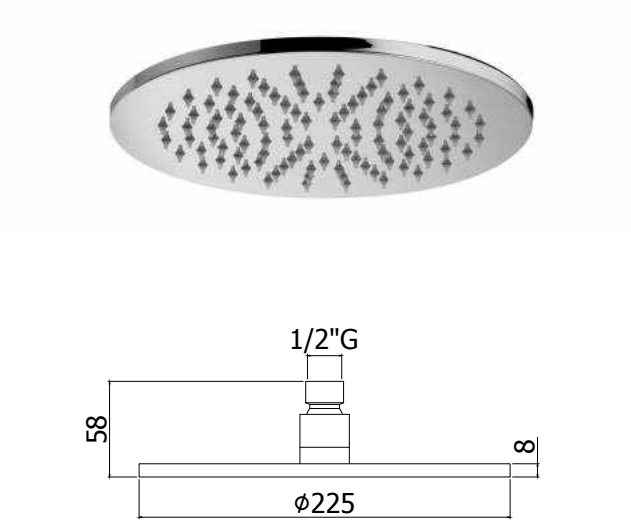

ZSOF 074.. MASTER

Douche de tête **MASTER** ronde 1/2" en métal, Ø 225 mm en métal, antitartre, épaisseur 8 mm, **accessible pour nettoyage**. Livré avec réducteur de débit 9l/min inclus.
MASTER kalkwerende, ronde hoofddouche 1/2" in metaal, Ø 225 mm, 8 mm dik, **toegankelijk voor reiniging**. Geleverd met debietbegrenzer van 9L/min.

Finition - Afwerking	EUR
CR	134,00
BO	183,00
NO	183,00

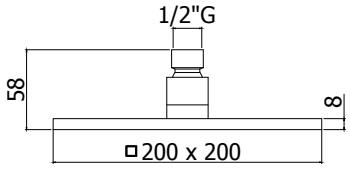

ZSOF 075.. SYNCRO

Douche de tête **SYNCRO** carrée 1/2" en métal, 200 x 200 mm, antitartre, épaisseur 8 mm, **accessible pour nettoyage**. Livré avec réducteur de débit 9l/min inclus.
SYNCRO kalkwerende, vierkante hoofddouche 1/2" in metaal, 200 x 200 mm , 8 mm dik, **toegankelijk voor reiniging**. Geleverd met debietbegrenzer van 9L/min.

Finition - Afwerking	EUR
CR	153,00
BO	199,00
NO	199,00

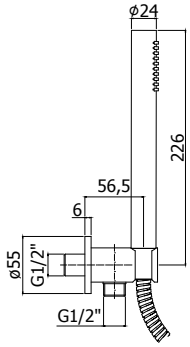

ZDUP 094.. TONDO

Set de douche encastré rond:
• Douchette Master en métal
• Coude d'alimentation rond en métal avec
support douchette pour montage encastré
• flexible double agrafage 1/2"x1/2"/L. 1500 mm
Ronde inbouw doucheset:
• Master metalen handdouche
• Ronde aansluitbocht in metaal met handdouchehouder voor inbouwmontage
• Flexibele slang dubbele hechting 1/2"x1/2"/L.1500 mm

Finition - Afwerking	EUR
CR	101,00
BO	168,00
NO	168,00

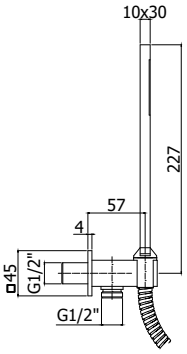

ZDUP 095.. QUADRO

Set de douche **à encastrer Quadro**:
• Douchette Syncro métallique
• Coude d'alimentation carré en métal avec support douchette pour montage encastré
• Flexible double agrafage 1/2"x1/2"/L. 1500 mm
Quadro inbouwdoucheset:
• Syncro vierkante, metalen handdouche
• Vierkante aansluitbocht in metaal met handdouche-houder voor inbouwmontage
• Doucheslang met dubbele hechting 1/2"x1/2"/L. 1500 mm

Finition - Afwerking	EUR
CR	105,00
BO	173,00
NO	173,00

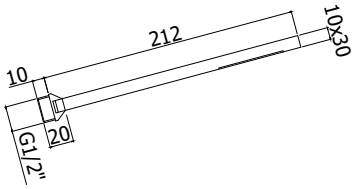

ZDOC 117..

Douchette **PREMIUM** monojet en metal:
connexion universelle 1/2"
PREMIUM metalen handdouche 1 straal:
1/2" standaard aansluiting

Finition - Afwerking	EUR
CR	43,00
BO	68,00
NO	68,00

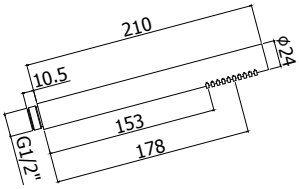

ZDOC 067..

Douchette **Master** monojet en métal:
• connexion universelle 1/2"
Master metalen handdouche
• standaard aansluiting 1/2"

Finition - Afwerking	EUR
CR	43,00
BO	68,00
NO	68,00

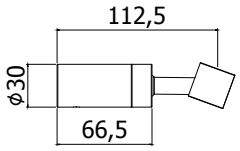

ZSUP 020..

Support douchette en métal pour **art. 023 blanc opaque et noir opaque.**
Metalen handdouchehouder voor **art. 023 mat wit en mat zwart.**

Finition - Afwerking	EUR
BO	66,00
NO	66,00

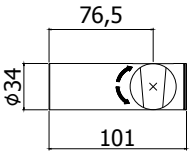

ZSUP 022..

Support douchette en ABS pour **art. 023 chrome.**
Handdouchehouder in ABS voor **art. 023 chroom.**

Finition - Afwerking	EUR
CR	18,00

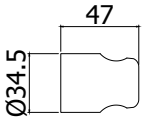

ZSUP 010..

Support douchette fixe en ABS pour art. 026
Vaste handdouchehouder in ABS voor art. 026

Finition - Afwerking	EUR
CR	4,00
BO	7,00
NO	7,00

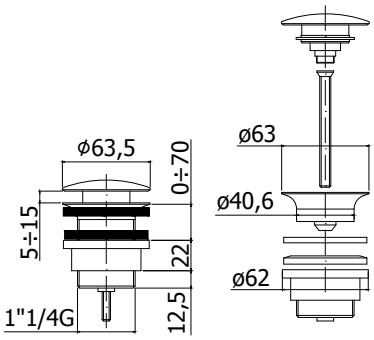

ZSCA 050.. SIMPLE RAPID

Vidage 1”1/4 clic-clac, h 60 mm avec trop-plein.
1”1/4 clic-clac, h 60 mm met overloop.

Finition - Afwerking	EUR
CR	40,00
BO	79,00
NO	79,00

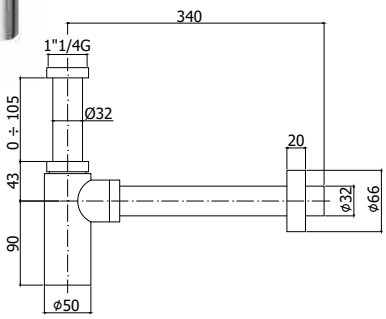

ZACC 240..

Siphon 1”1/4 en laiton pour lavabo.
Messing hevel 1”1/4 voor wastafel.

Finition - Afwerking	EUR
CR	79,00
BO	123,00
NO	123,00

new

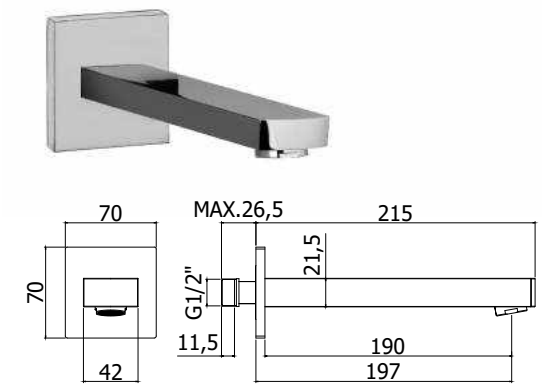

ZBOC 111..

Bec mural rectangulaire 1/2" x l. 197 mm, avec mousseur Ø28 mm et plaque murale rectangulaire (70x70mm).
Rechthoekige muuruitloop 1/2" x l. 197 mm met muurplaat (70x70mm) en mousseur Ø28 mm.

Finition - Afwerking	EUR
CR	258,00
BO	336,00
NO	336,00

new

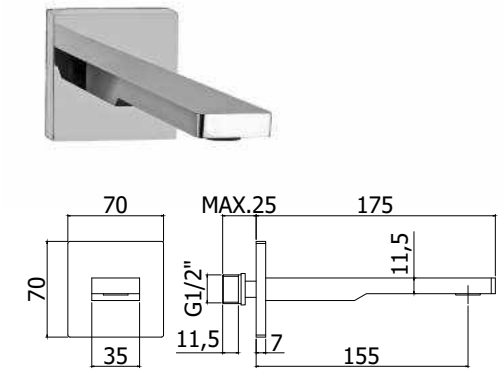

ZBOC 120..

Bec mural rectangulaire 1/2" x l. 155 mm, avec mousseur Ø24 mm et plaque murale rectangulaire (70x70mm).
Rechthoekige muuruitloop 1/2" x l. 155 mm met muurplaat (70x70mm) en mousseur Ø24 mm.

Finition - Afwerking	EUR
CR	297,00
BO	386,00
NO	386,00

new

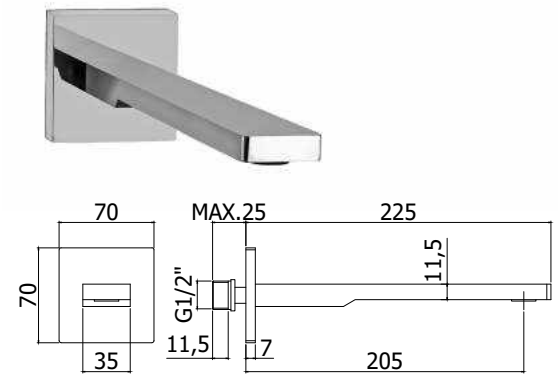

ZBOC 121..

Bec mural rectangulaire 1/2" x l. 205 mm, avec mousseur Ø24 mm et plaque murale rectangulaire (70x70mm).
Rechthoekige muuruitloop 1/2" x l. 205 mm met muurplaat (70x70mm) en mousseur Ø24 mm.

Finition - Afwerking	EUR
CR	307,00
BO	399,00
NO	399,00

new

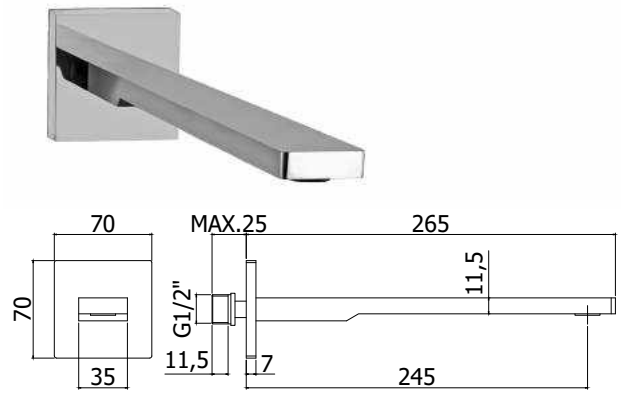

ZBOC 122..

Bec mural rectangulaire 1/2" x l. 245 mm, avec mousseur Ø24 mm et plaque murale rectangulaire (70x70mm).
Rechthoekige muuruitloop 1/2" x l. 245 mm met muurplaat (70x70mm) en mousseur Ø24 mm.

Finition - Afwerking	EUR
CR	368,00
BO	478,00
NO	478,00

		Finition - Afwerking	EUR
ZA91104R	Cartouche complète Ø35 pour art. 001-010-018-019-022-023-026-40L-41L-161-168-168R /BOX010-BOX015 Compleet binnenwerk Ø 35mm voor art. 001-010-018-019-022-023-026-40L-41L-161-168-168R /BOX010-BOX015		**20,00**
ZA91151	Cartouche complète Ø35 pour art. 180-184-185-285-980 Compleet binnenwerk Ø 35 mm voor art. 180-184-185-285-980		**20,00**

		Finition - Afwerking	EUR
ZA91191	Cartouche complète Ø 35 mm pour art. 071-071K-073-074-074K-075-081-081K-085-131-131K-135 Compleet binnenwerk Ø 35 mm voor art. 071-071K-073-074-074K-075-081-081K-085-131-131K-135		**26,00**

		Finition - Afwerking	EUR
ZA91270	Cartouche complète Ø 35 mm économiseur d'énergie pour art. 071CR-ES / 075CR-ES Compleet energiebesparend binnenwerk Ø 35 mm voor art. 071CR-ES / 075CR-ES		**36,00**

		Finition - Afwerking	EUR
ZVIT092	Inverseur cartouche (2 sorties) Ø32 mm pour art. 018 Omsteller voor binnenwerk (2 uitgangen) Ø32 mm voor art. 018		**69,00**
ZVIT091	Inverseur cartouche (3 sorties) Ø32 mm pour art. 019 Omsteller voor binnenwerk (3 uitgangen) Ø32 mm voor art. 019		**69,00**

		Finition - Afwerking	EUR
ZAER090	Mousseur M24x1 SLIM AIR avec clé pour art. 104-105-106 / ZBOC108-ZBOC109-ZBOC110-ZBOC120-ZBOC121-ZBOC122 SLIM AIR mosseur M24x1 met sleutel voor art. 104-105-106 / ZBOC108-ZBOC109-ZBOC110-ZBOC120-ZBOC121-ZBOC122		**6,00**

		Finition - Afwerking	EUR
ZAER002	Mousseur Ø 24x1M pour art. 071-071K-073-074-074K-075-081-081K-085-131-131K-135 Mousseur Ø 24x1M voor art. 071-071K-073-074-074K-075-081-081K-085-131-131K-135	**CR** **BO** **NO**	**3,00** **4,00** **4,00**
ZAER003	Mousseur Ø 28x1M pour art. 001-022-023-026-ZBOC065-ZBOC088-ZBOC098-ZBOC099-ZBOC111 Mousseur Ø 28x1M voor art. 001-022-023-026-ZBOC065-ZBOC088-ZBOC098-ZBOC099-ZBOC111	**CR** **BO** **NO**	**4,00** **5,00** **5,00**
ZAER033	Mousseur Ø 22x1F pour art. 180-184-980 Mousseur Ø 22x1F voor art. 180-184-980	**CR** **BO** **NO**	**7,00** **8,00** **8,00**
ZAER059	Mousseur Ø 24x1M pour art. 071CR-ES / 075CR-ES Mousseur Ø 24x1M voor art. 071CR-ES / 075CR-ES	**CR** **BO** **NO**	**4,00** **5,00** **5,00**

		Finition - Afwerking	EUR
ZAER006	Mousseur Ø 24x1M pour art. 131-135 Mousseur Ø 24x1M voor art. 131-135	**CR** **BO** **NO**	**9,00** **11,00** **11,00**

		Finition - Afwerking	EUR
ZGHI010	Ecrou de fixation pour cartouche art. Ringo/West Bevestigingsmoer voor binnenwerk art. Ringo/West		**4,00**

		Finition - Afwerking	EUR
ZGHI027	Ecrou de fixation pour inverseur M37x1.5 pour art. 018-019 M37x1.5 Bevestigingsmoer voor omsteller voor art. 018-019		**13,00**

		Finition - Afwerking	EUR
ZCAP034	Rosace métallique dessous manette pour art. Ringo/West Metalen rozet voor greep art. Ringo/West	**CR** **BO** **NO**	**6,00** **8,00** **8,00**

		Finition - Afwerking	EUR
ZCAP066	Rosace pour inverseur pour art. 018-019 Rozet voor omsteller voor art. 018-019	**CR** **BO** **NO**	**9,00** **12,00** **12,00**

		Finition - Afwerking	EUR
ZLEV135	Manette Ringo pour art. 022-023-026-040L-041L-161-168-168R Ringo greep voor art. 022-023-026-040L-041L-161-168-168R	**CR** **BO** **NO**	**26,00** **33,00** **33,00**
ZLEV136	Manette Ringo pour art. 071-071K-073-074-074K-075-081-081K-085-131-131K-135/ 071CR-ES/075CR-ES Ringo greep voor art. 071-071K-073-074-074K-075-081-081K-085-131-131K-135/ 071CR-ES/075CR-ES	**CR** **BO** **NO**	**26,00** **33,00** **33,00**
ZLEV137	Manette Ringo pour art. 001-018-019-043-101-180-184-185-285-980 /BOX010-BOX015 Ringo greep voor art. 001-018-019-043-101-180-184-185-285-980 /BOX010-BOX015	**CR** **BO** **NO**	**26,00** **33,00** **33,00**

		Finition - Afwerking	EUR
ZLEV143	Manette West pour tous les articles West greep voor alle artikelen	**CR**	**19,00**

		Finition - Afwerking	EUR
ZMAN130	Manette complète pour inverseur pour art. 019 Complete greep voor omsteller voor art. 019	**CR** **BO** **NO**	**33,00** **42,00** **42,00**
ZMAN138	Manette complète pour inverseur pour art. 018 Complete greep voor omsteller voor art. 018	**CR** **BO** **NO**	**33,00** **42,00** **42,00**

ZMAN100 Manette pour art. 184
Greep voor art. 184

Finition - Afwerking	EUR
CR	20,00
BO	25,00
NO	25,00

ZAST046 Tige courbée Ø 4 mm pour art. 075-085-135
Gebogen stang Ø 4 mm voor art. 075-085-135

Finition - Afwerking	EUR
CR	10,00
BOCR	12,00
NOCR	12,00

BOCR et NOCR pour les finition en blanc ou noir opaque.
BOCR en NOCR voor de zwarte of witte kleurafwerkingen.

ZAST023 Bloc en ABS pour connecter le vidage aut. et la tige pour art. 075-085-135
ABS blokje om de aut. lediging en de stang te verbinden voor art. 075-085-135

Finition - Afwerking	EUR
	2,00

ZACC091 Bonde pour vidage aut. 1"1/4
Plug voor aut. lediging 1" 1/4

ZACC266 Crépine + bonde pour vidage aut. 1"1/4
Crepine + plug voor aut. lediging 1" 1/4

Finition - Afwerking	EUR
CR	8,00
BO	11,00
NO	11,00
CR	15,00
BO	20,00
NO	20,00

ZDEV007 Inverseur complet pour mitigeur montage sur gorge art. 040L-041L
Complete omsteller voor mengkraan voor badrandmontage art. 040L-041L

Finition - Afwerking	EUR
CR	17,00
BO	23,00
NO	23,00

ZDEV048 Inverseur pour mitigeur encastré art. 001
Omsteller voor inbouwmengkraan art. 001

Finition - Afwerking	EUR
CR	23,00
BO	30,00
NO	30,00

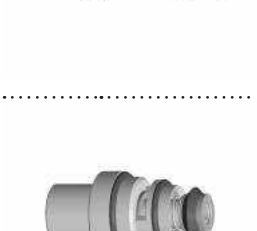

ZDEV003 Inverseur pour mitigeur bain/douche art. 022-023-026
Omsteller voor bad/douchemengkraan art. 022-023-026

Finition - Afwerking	EUR
CR	29,00

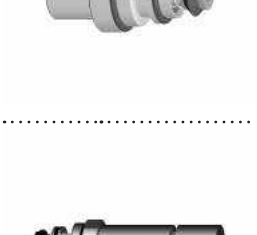

ZDEV100 Inverseur complet pour art. BOX015
Complete omsteller voor art. BOX015

Finition - Afwerking	EUR
CR	35,00

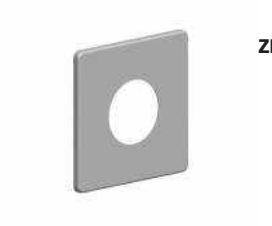

ZPIA026 Plaque murale monotrou avec joint pour art. 010 / 110 x 110 mm
1-gatsmuurplaat met dichting voor art. 010 / 110 x 110 mm

Finition - Afwerking	EUR
CR	39,00
CR/M	69,00
BO/M	89,00
NO/M	89,00

*** CR avec plaque murale en ABS - CR/M-BO/M-NO/M avec plaque murale en inox**
*** CR met ABS muurplaat - CR/M-BO/M-NO/M met RVS muurplaat**

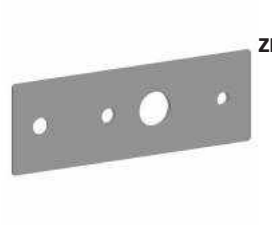

ZPIA056 Plaque murale monotrou avec joint pour art. 010 / 110 x 110 mm
1-gatsmuurplaat met dichting voor art. 010 / 110 x 110 mm

Finition - Afwerking	EUR
CR	196,00
BO	255,00
NO	255,00

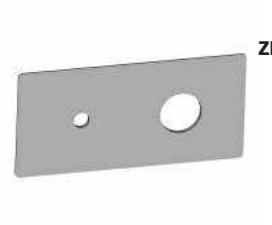

ZPIA111 Plaque murale 2 trous en inox avec joint art. 104-105-106 / L.250 x h.100 mm
2-gatsmuurplaat in inox met dichtingsring voor art. 104-105-106 / L.250 x h.100 mm

Finition - Afwerking	EUR
CR	115,00
BO	149,00
NO	149,00

ZPIA091 Plaque murale 2 trous avec joints pour art. 018 / 120 x 190 mm
2-gatsmuurplaat met dichtingen voor art. 018 / 120n x 190 mm

Finition - Afwerking	EUR
CR	36,00
CR/M	96,00
BO/M	125,00
NO/M	125,00

ZPIA090 Plaque murale 2 trous avec joints pour art. 019 / 120 x 190 mm
2-gatsmuurplaat met dichtingen voor art. 019 / 120 x 190 mm

Finition - Afwerking	EUR
CR	36,00
CR/M	96,00
BO/M	125,00
NO/M	125,00

*** CR avec plaque murale ABS - CR/M-BO/M-NO/M avec plaque murale inox**
*** CR met afdekplaat ABS - CR/M-BO/M-NO/M met afdekplaat in roestvrij**

ZPIA073 Plaque murale monotrou avec joint pour art. BOX010 / 154x192 mm
1-gatsmuurplaat met dichting voor art. BOX010 / 154x192 mm

Finition - Afwerking	EUR
CR	35,00

ZPIA075 Plaque murale 2 trous avec joints pour art. BOX015 / 154 x 192 mm
2-gatsmuurplaat met dichtingen voor art. BOX015 / 154x192 mm

Finition - Afwerking	EUR
CR	35,00

		Finition - Afwerking	EUR
ZBAS038	Embase en laiton pour art. 071-071K-073-074-074k-075-081-081K-085-131-131K-135/071CR-ES /075CR-ES Messing basis voor art. 071-071K-073-074-074k-075-081-081K-085-131-131K-135/071CR-ES/075CR-ES	**CR** **BO** **NO**	**9,00** **12,00** **12,00**
ZBAS082	Embase en laiton pour art. 180-184-185-285-980 Messing basis voor art. 180-184-185-285-980	**CR** **BO** **NO**	**9,00** **12,00** **12,00**

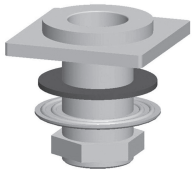

		Finition - Afwerking	EUR
ZBAS085	Set avec embase, fixation pour douchette de l'art 040L-041L Set met rosas en bevestiging voor handdouche van art 040L-041L	**CR** **BO** **NO**	**62,00** **80,00** **80,00**
ZBAS107	Embase en laiton pour art. 040L-041L Messing basis voor art. 040L-041L	**CR** **BO** **NO**	**36,00** **47,00** **47,00**

		Finition - Afwerking	EUR
ZBOC039	Bec pour montage sur gorge avec embase et fixation pour art 040L Uitloop voor badrandmontage met basis en bevestigingsset voor art 040L	**CR** **BO** **NO**	**223,00** **290,00** **290,00**
ZBAS055	Embase en laiton pour bec montage sur gorge de l'art 040L Messing basis voor muuruitloop badrandmontage van art 040L	**CR** **BO** **NO**	**33,00** **42,00** **42,00**

		Finition - Afwerking	EUR
ZCANA109	Bec rond avec mousseur pour art. 180-184 Ronde uitloop met mousseur voor art. 180-184	**CR** **BO** **NO**	**72,00** **94,00** **94,00**

		Finition - Afwerking	EUR
ZCANA110	Bec rond avec mousseur pour art. 980 Ronde uitloop met mousseur voor art. 980	**CR** **BO** **NO**	**78,00** **101,00** **101,00**

		Finition - Afwerking	EUR
ZCAN201	Bec Ø28 pour art. 185-285 Uitloop Ø28 voor art. 185-285	**CR** **BO** **NO**	**53,00** **69,00** **69,00**

		Finition - Afwerking	EUR
ZCANA023	Bec droit avec mousseur entraxe 200 mm pour art. 161 Rechte uitloop met mousseur, asafstand 200 mm voor art. 161	**CR** **BO** **NO**	**34,00** **46,00** **46,00**

		Finition - Afwerking	EUR
ZBOC065	Bec mural rectangulaire pour art. 001 - l.**192mm** Rechthoekige muuruitloop voor art. 001 - l.**192mm**	**CR** **BO** **NO**	**184,00** **239,00** **239,00**
ZBOC098	Bec mural compatible pour art. 001 - l.**120mm** Compatibele muuruitloop voor art. 001 - l.**120mm**	**CR** **BO** **NO**	**166,00** **215,00** **215,00**
ZBOC099	Bec mural compatible pour art. 001 - l.**240mm** Compatibele muuruitloop voor art. 001 - l.**240mm**	**CR** **BO** **NO**	**251,00** **327,00** **327,00**

		Finition - Afwerking	EUR
ZBOC110	Bec mural rectangulaire pour art. 104 - l.**150 mm** Rechthoekige muuruitloop voor art. 104 - l.**150 mm**	**CR** **BO** **NO**	**212,00** **275,00** **275,00**
ZBOC108	Bec mural compatible pour art. 105 - l.**200 mm** Compatibele muuruitloop voor art. 105 - l.**200 mm**	**CR** **BO** **NO**	**223,00** **290,00** **290,00**
ZBOC109	Bec mural compatible pour art. 106 - l.**240 mm** Compatibele muuruitloop voor art. 106 - l.**240 mm**	**CR** **BO** **NO**	**284,00** **369,00** **369,00**

		Finition - Afwerking	EUR
ZRAC022	Raccord 1/2" pour art. 001-168 Koppelstuk 1/2" voor art. 001-168	**CR** **BO** **NO**	**5,00** **7,00** **7,00**

		Finition - Afwerking	EUR
ZRAC131	Raccord 3/4" pour art. 161-168R Koppelstuk 3/4" voor art. 161-168R	**CR** **BO** **NO**	**13,00** **16,00** **16,00**

		Finition - Afwerking	EUR
ZRAC078	Raccord pour art. 180-184-980 Koppelstuk voor art. 180-184-980	**CR**	**17,00**

		Finition - Afwerking	EUR
ZRAC082	Raccord avec joint pour art. 185-285 Koppelstuk met dichting voor art. 185-285	**CR**	**14,00**

		Finition - Afwerking	EUR
ZVIT062	Cartouche céramique 90° pour art. 184 Keramisch binnenwerk 90° voor art. 184		**14,00**

		Finition - Afwerking	EUR
ZECC029	Excentrique 1/2"x3/4" avec rosace pour mitigeur apparent (1 pièce). S-koppeling 1/2"x3/4" met rozet voor opbouw mengkraan (1 stuk).	**CR** **BO** **NO**	**9,00** **15,00** **15,00**

		Finition - Afwerking	EUR
ZCAL007	Ecrou pour mitigeurs apparents art. 022-023-026-161-168-168R (1 pièce). Moer voor opbouw mengkranen art. 022-023-026-161-168-168R (1 stuk).	**CR** **BO** **NO**	**5,00** **7,00** **7,00**

		Finition - Afwerking	EUR
ZSED001	Siège pour mitigeurs apparents 022-023-026-161-168-168R Zitting voor opbouw mengkraan 022-023-026-161-168-168R	**CR**	**4,00**

		Finition - Afwerking	EUR
ZFIS004	Set de fixation pour art. 071-071K-073-074-074K-075-081-081K-085-131-131K-135/071CR-ES/075CR-ES et corps de mitigeur pour art. 043 Bevestigingsset voor art. 071-071K-073-074-074K-075-081-081K-085-131-131K-135/071CR-ES/075CR-ES en kraanlichaam voor art. 043		**5,00**
ZFIS008/140	Set de fixation pour art. 180-980 Bevestigingsset voor art. 180-980		**6,00**
ZFIS028	Set de fixation pour art. 040L-041L Bevestigingsset voor art. 040L-041L		**22,00**
ZFIS068/140	Set de fixation pour art. 184-185 Bevestigingsset voor art. 184-185		**6,00**
ZFIS107	Set de fixation pour art. 285 Bevestigingsset voor art. 285		**6,00**

		Finition - Afwerking	EUR
ZFLO018	Flexible 150 cm double agrafage et double écrou conique pour art. 001-023-026 Slang 150 cm dubbele hechting en dubbele conische moer voor art. 001-023-026	**CR**	**21,00**
ZFLO071	Flexible PVC couleur 1/2"x1/2"G - 1500mm pour art. 023-026 (BO-NO) Flexibele slang in zilverkleurige PVC 1/2"x1/2"G - 1500mm voor art. 023-026 (BO-NO)	**BO** **NO**	**30,00** **30,00**

		Finition - Afwerking	EUR
ZFLO009	Flexible F1/2" M15x1 1500 mm double agrafage avec écrou conique et poids pour art. 040L-041L Doucheflexibel F1/2" M15x1 1500 mm dubbele hechting met conische moer en gewicht voor art. 040L-041L	**CR**	**25,00**
ZFLO063	Flexible de douche en nylon 1500 mm avec poids et écrou conique pour art. 185-285 Nylon doucheslang 1500 mm met gewicht en conische moer voor art. 185-285	**CR**	**28,00**

		Finition - Afwerking	EUR
ZFLX001	Set de 2 flex. inox M10x1 F3/8" 350 mm avec jointspour art. 043-071-071K-075-131-131K-135/071CR-ES/075CR-ES Set van 2 RVS slangen M10x1 F3/8" 350 mm met dichtingen voor art. 043-071-071K-075-131-131K-135/071CR-ES/075CR-ES	**CR**	**15,00**
ZFLX069	Set de 2 flexibles inox M8x1 F3/8" 350 mm avec joints pour art. 073-074-074K-081-081K-085 Set van 2 RVS slangen M8x1 F3/8" 350 mm met dichtingen voor art. 073-074-074K-081-081K-085	**CR**	**16,00**
ZFLX086	Set de 5 flex inox pour art. 040L-041L Set van 5 RVS flex slangen voor art. 040L-041L	**CR**	**62,00**
ZFLX095	Set de 3 flexibles inox F3/8"pour art. 185-285 Set van 3 RVS slangen F3/8" voor art. 185-285	**CR**	**38,00**
ZFLX098	Set de 2 flexibles inox M10x1 F3/8" 400 mm avec joints pour art. 180-980 Set van 2 RVS slangen M10x1 F3/8" 400 mm met dichtingen voor art. 180-980	**CR**	**17,00**
ZFLX102	Set de 2 flex inox SOFT PEX F3/8 450 mm pour art. 184 Set van 2 F3/8 RVS flex slangen 450 mm SOFT PEX voor art. 184	**CRPX**	**23,00**

		Finition - Afwerking	EUR
ZDOC083	Douchette extractible monojet fixe en ABS pour art. 185 Uittrekbare sproeier vaste straal in ABS voor art. 185	**CR** **BO** **NO**	**32,00** **41,00** **41,00**
ZAER102	Mousseur Ø 24 pour art. ZDOC083 Mousseur Ø 24 voor art. ZDOC083	**CR** **BO** **NO**	**9,00** **11,00** **11,00**

		Finition - Afwerking	EUR
ZDOC084	Douchette extractible 2 jets en ABS pour art. 285 Uittrekbare sproeier 2 stralen in ABS voor art. 285	**BO** **NO**	**61,00** **61,00**
ZAER050	Mousseur caché Ø 16,5x1M pour art. ZDOC084 Verborgen mousseur Ø 16,5x1M voor art. ZDOC084		**10,00**

		Finition - Afwerking	EUR
ZDOC107	Douchette extractible 2 jets en ABS pour art. 285 Uittrekbare sproeier 2 stralen in ABS voor art. 285	**CR**	**47,00**
ZAER111	Mousseur caché pour art. ZDOC107 Verborgen mousseur voor art. ZDOC107		**21,00**

		Finition - Afwerking	EUR
ZACC078..	Produit d'entretien et anti-calcaire pour robinets. Kalkwerend onderhoudsproduct voor kranen.		**18,00**