level

FINITION
AFWERKING

La série **LEVEL** est disponible on:
De serie ***LEVEL*** *is beschikbaar in:*

CR	Chrome *Chroom*
CR/M	Chrome avec plaque de finition en inox chromé *Chroom met RVS chroom muurplaat*
ST	Finition steel (look acier) *Steel (RVS look)*
ST/M	*Finition steel (look acier) – plaque finition en inox (look acier)* *Steel (RVS look) – muurplaat in RVS*

LES
Manette Standard
Standaard Hendel

LEC
Manette Cubo
Cubo Hendel

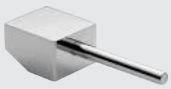

LEA
Manette Asta
Asta Hendel

LEP
Manette Piatta
Piatta Hendel

Deze reeks is Belgaqua gekeurd volgens norm EN17/17.
Cette série est agrée Belgaqua selon la norme EN17/17.
www.belgaqua.be

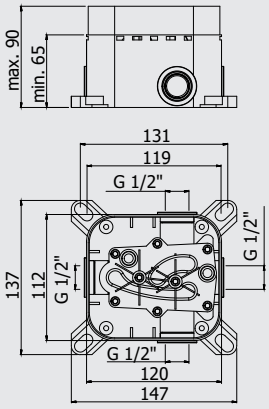

video instruction pour la Pbox.
video instructie voor Pbox.

*A compléter avec
LES-LEC-LEA BOX010 – LES-LEC-LEA BOX015

*Te vervolledigen met
LES-LEC-LEA BOX010 – LES-LEC-LEA BOX015*

PBOX 001
Boîte d'encastrement universel pour les mitigeurs douche.
Universele inbouwbox voor douche-mengkranen.

Finition - Afwerking	EUR
	139,00

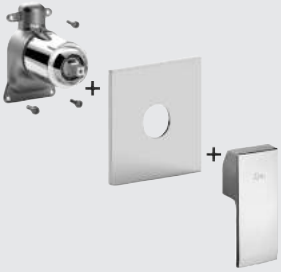

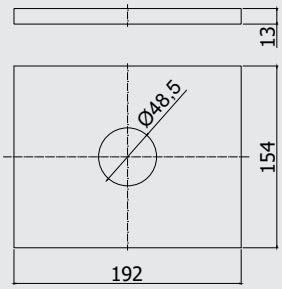

*A compléter avec PBOX001
Te vervolledigen met PBOX001

LES BOX010.. / LEC BOX010.. / LEA BOX010..
Kit d'installation pour robinet de douche (sans inverseur) avec poignée et plaque murale en ABS 154 x 192 mm
Inbouwset voor douchemengkraan (zonder omsteller) met hendel en ABS muurplaat 154 x 192 mm

Finition - Afwerking		EUR
LES	CR	142,00
LEC	CR	142,00
LEA	CR	142,00

ZPRO BOX010..
Rallonge pour art. BOX010 - **L30mm**
Verlengstuk voor art. BOX010 - **L30mm**

	CR	62,00

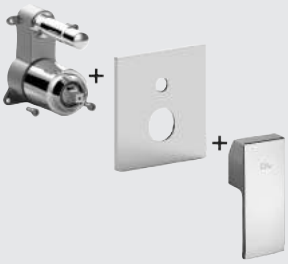

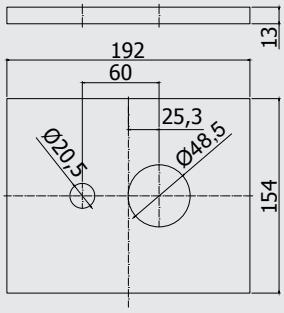

*A compléter avec PBOX001
Te vervolledigen met PBOX001

LES BOX015.. / LEC BOX015.. / LEA BOX015..
Kit d'installation pour mitigeur douche (avec inverseur) avec poignée et plaque murale ABS 154 x 192 mm
Inbouwset voor douchemengkraan met omsteller, hendel en ABS muurplaat 154 x 192 mm

Finition - Afwerking		EUR
LES	CR	177,00
LEC	CR	177,00
LEA	CR	177,00

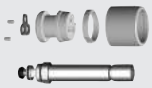

ZPRO BOX015..
Set de rallongement avec inverseur pour art. BOX015 - **L30mm**
Verlengstuk met omsteller voor art. BOX015 - **L30mm**

	CR	117,00

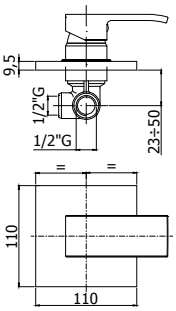

*Tableau de compatibilité (v. pag.10)
Compatibiliteitsoverzicht (zie pag.10)

*** CR avec plaque murale en ABS-chromé - CR/M-ST/M avec plaque murale en matière inox chromé ou steel**
*** CR met ABS chroom muurplaat - CR/M-ST/M met RVS muurplaat in chroom of steel**

LES 010.. / LEC 010.. / LEA 010..
Mitigeur encastré douche 1/2" complet.
Inbouw douchemengkraan met 1/2" compleet.

Finition - Afwerking		EUR
LES	CR	91,00
	CR/M	115,00
	ST/M	173,00
LEC	CR	111,00
	CR/M	135,00
	ST/M	203,00
LEA	CR	116,00
	CR/M	141,00
	ST/M	211,00

ZPRO 013..
Rallonge pour art. 010 **L43mm**
Verlengstuk voor art. 010 **L43mm**

CR	68,00
ST	115,00

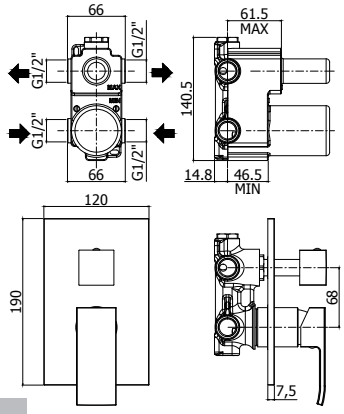

*Tableau de compatibilité (v. pag.11)
Compatibiliteitsoverzicht (zie pag.11)

*** CR avec plaque murale en ABS-chromé - CR/M-ST/M avec plaque murale en matière inox chromé ou steel**
*** CR met ABS chroom muurplaat - CR/M-ST/M met RVS muurplaat in chroom of steel**

LES 018.. / LEC 018.. / LEA 018..
Mitigeur encastré douche ½" complet (2 sorties) avec manette inverseur.
Inbouw douchemengkraan 1/2" compleet (2 uitgangen) met omstelgreep.

Finition - Afwerking		EUR
LES standard	CR	292,00
	CR/M	348,00
	ST/M	521,00
LEC cubo	CR	310,00
	CR/M	366,00
	ST/M	548,00
LEA asta	CR	315,00
	CR/M	371,00
	ST/M	556,00

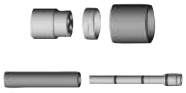

ZPRO 068..
Rallonge pour art. 018-019 L30mm
Verlengstuk voor art. 018-019 L30mm

CR	81,00
ST	137,00

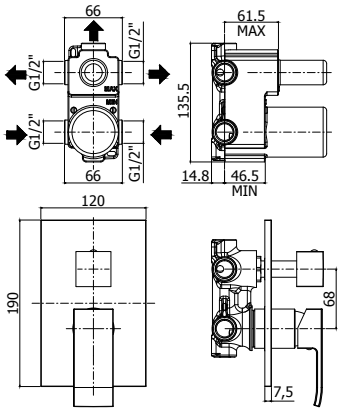

*Tableau de compatibilité (v. pag.11)
Compatibiliteitsoverzicht (zie pag.11)

*** CR avec plaque murale en ABS-chromé - CR/M-ST/M avec plaque murale en matière inox chromé ou steel**
*** CR met ABS chroom muurplaat - CR/M-ST/M met RVS muurplaat in chroom of steel**

LES 019.. / LEC 019.. / LEA 019..
Mitigeur encastré douche ½" complet (3 sorties) avec manette inverseur.
Inbouw douchemengkraan 1/2" compleet (3 uitgangen) met omstelgreep.

Finition - Afwerking		EUR
LES standard	CR	292,00
	CR/M	348,00
	ST/M	521,00
LEC cubo	CR	310,00
	CR/M	366,00
	ST/M	548,00
LEA asta	CR	315,00
	CR/M	371,00
	ST/M	556,00

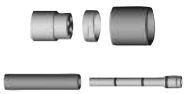

ZPRO 068..
Rallonge pour art. 018-019 L30mm
Verlengstuk voor art. 018-019 L30mm

CR	81,00
ST	137,00

new

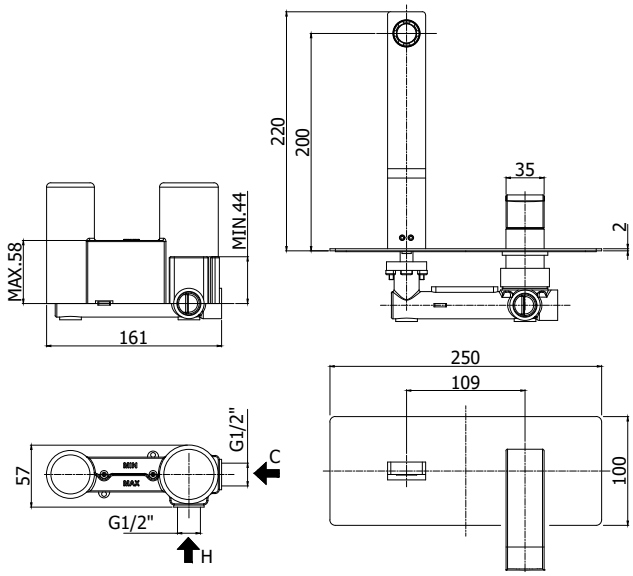

LES 104.. / LEC 104.. / LEA 104..
Mitigeur lavabo encastrer complet avec bec 150mm
Inbouw wastafelkraan compleet met uitloop 150mm

LES 105.. / LEC 105.. / LEA 105..
Mitigeur lavabo encastrer complet avec bec 200mm
Inbouw wastafelkraan compleet met uitloop 200mm

LES 106.. / LEC 106.. / LEA 106..
Mitigeur lavabo encastrer complet avec bec 240mm
Inbouw wastafelkraan compleet met uitloop 240mm

Finition - Afwerking		EUR
LES	CR	384,00
	ST	576,00
LEC	CR	403,00
	ST	604,00
LEA	CR	410,00
	ST	615,00
LES	CR	393,00
	ST	589,00
LEC	CR	412,00
	ST	617,00
LEA	CR	419,00
	ST	628,00
LES	CR	438,00
	ST	656,00
LEC	CR	456,00
	ST	684,00
LEA	CR	464,00
	ST	695,00

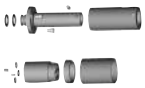

ZPRO 088..
Set de rallongement avec inverseur pour art. 104 - 105 - 106 - **L45mm**
Verlengset met omsteller voor art. 104 - 105 - 106 - **L45mm**

CR	91,00
ST	153,00

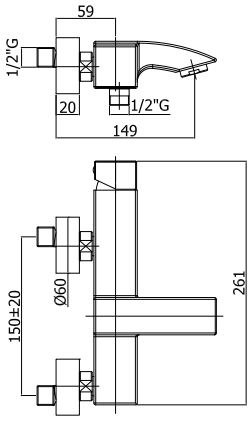

LEC 022.. / LEA 022.. 102
Mitigeur bain/douche apparent nu.
Bad/douche opbouw mengkraan naakt.

LEC 023.. / LEA 023.. 102
Mitigeur bain/douche apparent avec set de douche régable
Bad/douche opbouw mengkraan met regelbare doucheset.

LEC 026.. / LEA 026.. 102
Mitigeur bain/douche apparent avec set de douche non-régable.
Bad/douche opbouw mengkraan met niet-regelbare doucheset.

Finition - Afwerking		EUR
LEC	CR	229,00
	ST	343,00
LEA	CR	234,00
	ST	350,00
LEC	CR	275,00
	ST	413,00
LEA	CR	280,00
	ST	420,00
LEC	CR	267,00
LEA	CR	272,00

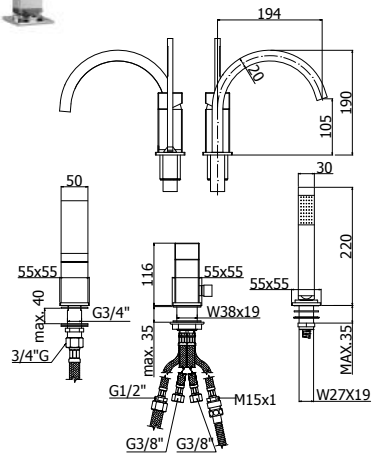

LES 041.. / LEC 041.. / LEA 041..
Mitigeur 2 trous pour montage sur gorge (sans bec). Arrivée d'eau par le trop-plein (pas inclus).
2-gats badmengkraan voor badrand-montage (zonder uitloop). Vulling via overloop (niet inbegrepen).

LES 040.. / LEC 040.. / LEA 040..
Mitigeur 3 trous pour montage sur gorge complet.
3-gats badmengkraan voor badrandmontage compleet.

Finition - Afwerking		EUR
LES	CR	365,00
	ST	548,00
LEC	CR	388,00
	ST	582,00
LEA	CR	393,00
	ST	590,00
LES	CR	554,00
	ST	830,00
LEC	CR	577,00
	ST	866,00
LEA	CR	582,00
	ST	873,00

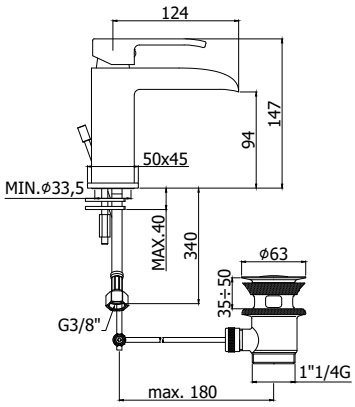

LES 061..
Mitigeur lavabo **à cascade** sans vidage.
Waterval wastafelmengkraan zonder lediging.

LES 061K..
Mitigeur lavabo **à cascade** avec clic-clac 1" 1/4.
Waterval wastafelmengkraan met clic-clac 1" 1/4.

LES 065..
Mitigeur lavabo **à cascade** avec vidage aut. 1" 1/4.
Waterval wastafelmengkraan met aut. lediging. 1" 1/4.

Finition - Afwerking		EUR
LES	CR	249,00
	ST	374,00
LES	CR	285,00
LES	CR	277,00
	ST	415,00

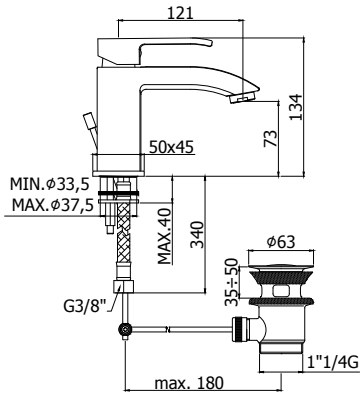

	Finition - Afwerking	EUR
LES 071.. Mitigeur lavabo sans vidage. Wastafelmengkraan zonder lediging.	CR ST	147,00 220,00
LES 071K.. Mitigeur lavabo avec clic-clac 1" 1/4. Wastafelmengkraan met clic-clac 1" 1/4.	CR	182,00
LES 075.. Mitigeur lavabo avec vidage aut. 1" 1/4. Wastafelmengkraan met aut. lediging 1" 1/4.	CR ST	173,00 259,00

LES

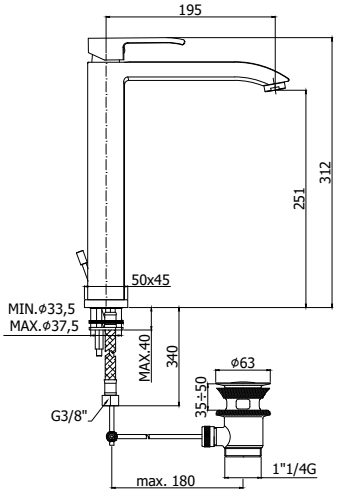

	Finition - Afwerking	EUR
LES 081.. Mitigeur lavabo corps rehaussé, sans vidage. Verhoogde wastafelmengkraan zonder lediging.	CR ST	290,00 435,00
LES 081K.. Mitigeur lavabo corps rehaussé, avec clic-clac 1" 1/4. Verhoogde wastafelmengkraan met clic-clac 1" 1/4.	CR	326,00
LES 085.. Mitigeur lavabo corps rehaussé, avec vidage 1" 1/4. Verhoogde wastafelmengkraan met aut.lediging 1"1/4.	CR	313,00

LES

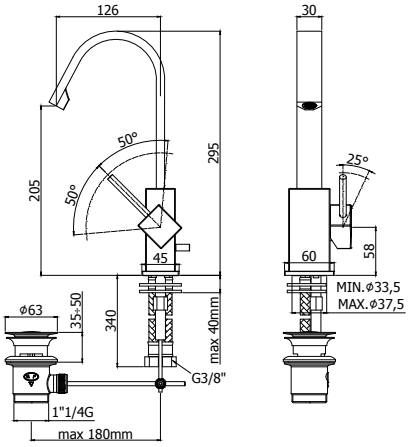

	Finition - Afwerking	EUR
LEA 878.. Mitigeur lavabo avec bec plat orientable, sans vidage. Wastafelmengkraan met draaibare, platte uitloop, zonder lediging.	CR ST	351,00 527,00
LEA 877.. Mitigeur lavabo avec bec plat orientable et vidage aut. 1" 1/4. Wastafelmengkraan met draaibare, platte uitloop en aut. lediging. 1" 1/4.	CR	377,00

LEA

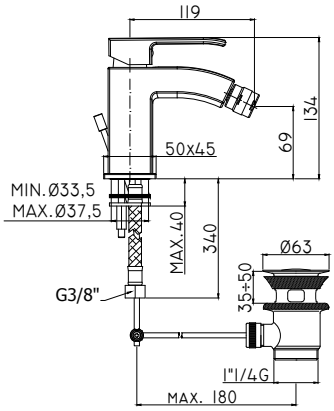

LES 131..
Mitigeur de bidet sans vidage.
Bidet mengkraan zonder lediging.

LES 131K..
Mitigeur de bidet avec clic-clac 1" 1/4.
Bidet mengkraan met clic-clac 1" 1/4.

LES 135..
Mitigeur de bidet avec vidage aut. 1" 1/4.
Bidet mengkraan met aut. lediging 1" 1/4.

Finition - Afwerking		EUR
LES	CR	147,00
	ST	220,00
LES	CR	182,00
LES	CR	173,00
	ST	259,00

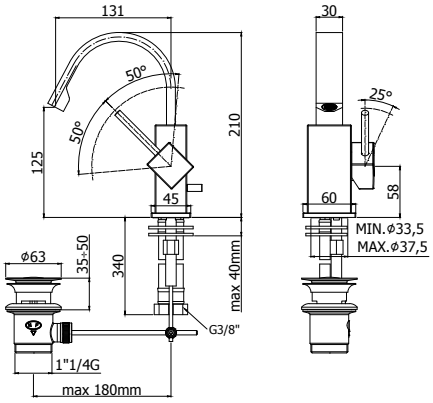

LEA 838..
Mitigeur de bidet avec bec plat orientable, sans vidage.
Bidet mengkraan met draaibare, platte uitloop, zonder lediging.

LEA 837..
Mitigeur de bidet avec bec plat orientable et vidage aut. 1" 1/4.
Bidet mengkraan met draaibare, platte uitloop en aut. lediging 1" 1/4.

Finition - Afwerking		EUR
LEA	CR	339,00
	ST	508,00
LEA	CR	364,00

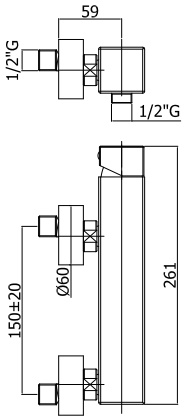

LEC 168.. / LEA 168.. 102
Mitigeur de douche apparent nu.
Opbouw douchemengkraan naakt.

LEC 168R.. / LEA 168R..
Mit. de douche apparent avec connexion 3/4" au-dessus (pour colonne de douche Paffoni).
Opb. douchemengkr.aan met 3/4" aansluiting bovenaan (voor Paffoni douchezuil).

Finition - Afwerking		EUR
LEC	CR	192,00
	ST	228,00
LEA	CR	197,00
	ST	295,00
LEC	CR	195,00
	ST	293,00
LEA	CR	200,00
	ST	300,00

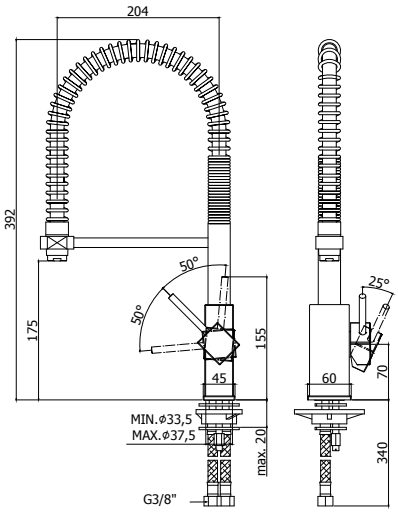

LEA 176..

Mitigeur de cuisine professionnel avec douchette 1 jet.
Professionele keukenmengkraan met sproeier 1 straal.

Finition - Afwerking	EUR
CR	340,00
ST	510,00

LEA

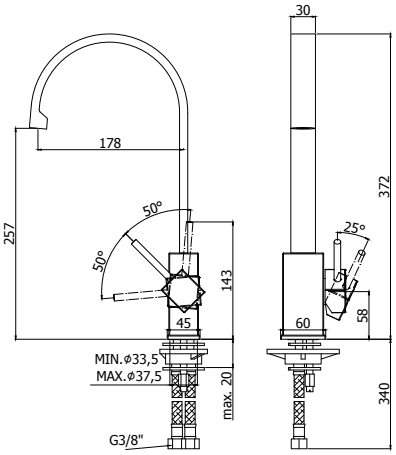

LEA 880..

Mitigeur de cuisine avec bec plat orientable et mousseur.
Keukenmengkraan met draaibare, platte uitloop en mousseur.

Finition - Afwerking	EUR
CR	400,00
ST	600,00

LEA asta

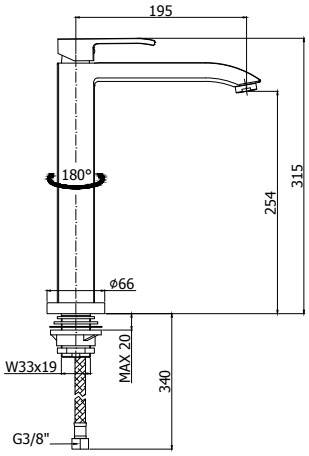

LES 188..

Mitigeur de cuisine mobile corps rehaussé et bec long.
Verhoogde, draaibare keukenmeng-kraan met lange uitloop.

Finition - Afwerking	EUR
CR	367,00
ST	550,00

LES standard

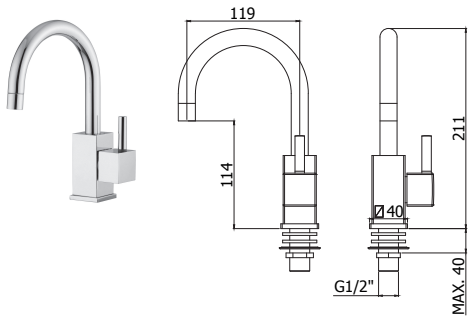

LEA 091..
Robinet lave-mains 1/2" avec bec orientable, et cartouche céramique.
Toiletkraan 1/2" met draaibare uitloop en keramisch binnenwerk.

Finition - Afwerking	EUR
CR	176,00
ST	264,00

LEA

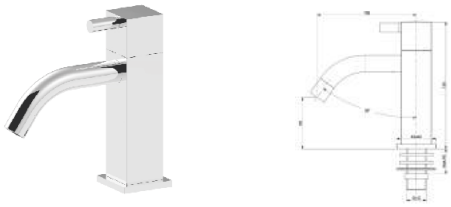

LEA 090..
Robinet lave-mains 1/2" (uniquement eau froide).
Fonteinkraan 1/2" (enkel koud water).

Finition - Afwerking	EUR
CR	142,00

LEA

manette piatta - piatta handgreep

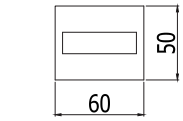

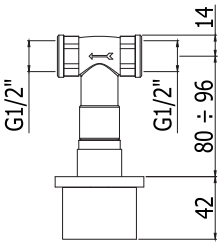

LEP 004..
Robinet d'arrêt 1/2".
Stopkraan 1/2".

Finition - Afwerking	EUR
CR	105,00

LEP

ZPRO 061..
Rallonge (2 pieces) pour art. 003-004/**L20mm**
Verlengstuk (2 stuks) voor art. 003-004/**L20mm**

39,00

manette piatta - piatta handgreep

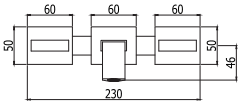

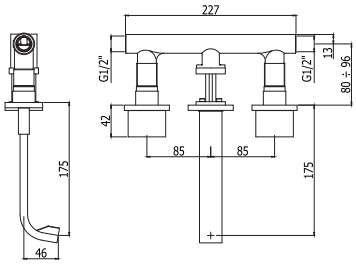

LEP 003..
Mélangeur lavabo mural 3 trous avec bec de 175 mm complet.
Complete 3-gats wastafelmuurkraan met uitloop 175 mm.

Finition - Afwerking	EUR
CR	445,00

LEP

ZPRO 061..
Rallonge (2 pieces) pour art. 003-004/**L20mm**
Verlengstuk (2 stuks) voor art. 003-004/**L20mm**

39,00

manette piatta - piatta handgreep

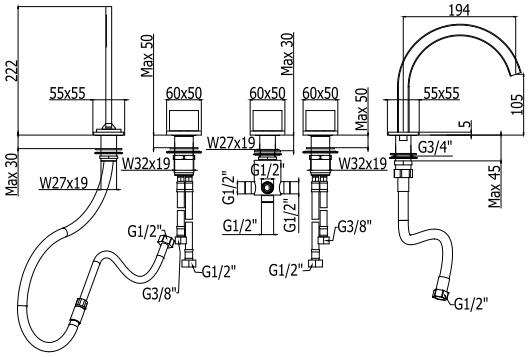

LEP 044..
Mélangeur bain 5 trous pour montage sur gorge.
5-gatsbadkraan voor badrandmontage.

Finition - Afwerking	EUR
CR	707,00

LEP

manette piatta - piatta handgreep

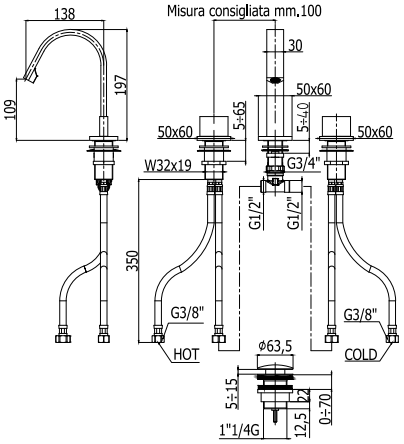

LEP 052..
Mélangeur 3 trous pour lavabo, sans vidage.
3-gats wastafelkraan zonder lediging.

Finition - Afwerking	EUR
CR	464,00

LEP

LEP 053..
Mélangeur lavabo 3 trous avec vidage clic-clac 1" 1/4.
3-gats wastafelkraan met clic-clac lediging 1" 1/4.

CR	497,00

LEP

manette piatta - piatta handgreep

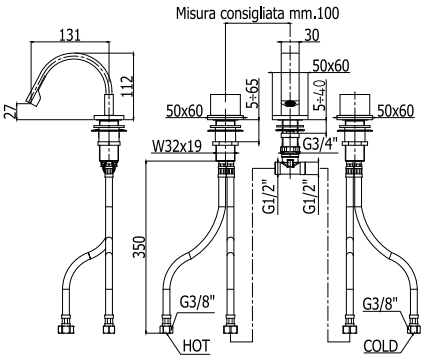

LEP 119..
Mélangeur de bidet 3 trous sans vidage.
3-gats bidetkraan zonder lediging.

Finition - Afwerking	EUR
CR	464,00

LEP

robinets thermostatiques - thermostatische kranen

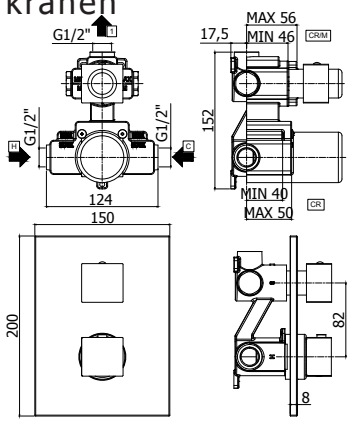

*** CR avec plaque murale en ABS-chromé - CR/M-ST/M avec plaque murale en matière inox chromé ou steel**
*** CR met ABS chroom muurplaat - CR/M-ST/M met RVS muurplaat**

LEQ 513..
Thermostatique de douche encastré. Complet. 1 fonction = robinet d'arrêt.
Inbouw douchethermostaat. Compleet. 1 functie = stopkraan.

Finition - Afwerking	EUR
CR	380,00
CR/M	413,00
ST/M	620,00

ZPRO 072..
Rallonge pour art. 513
L20mm
Verlengstuk voor art. 513
L20mm

CR	225,00
ST	337,00

robinets thermostatiques - thermostatische kranen

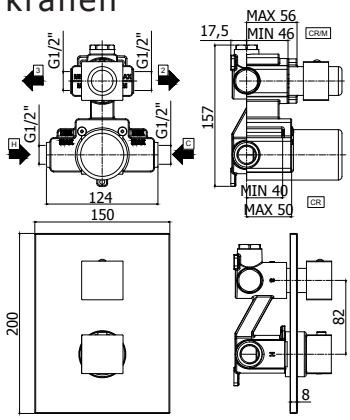

*** CR avec plaque murale en ABS-chromé - CR/M-ST/M avec plaque murale en matière inox chromé ou steel**
*** CR met ABS chroom muurplaat - CR/M-ST/M met RVS muurplaat**

LEQ 518..
Thermostatique de douche à encastrer avec inverseur 2 voies. Complet.
Inbouw douchethermostaat met 2-wegsomsteller. Compleet.

Finition - Afwerking	EUR
CR	461,00
CR/M	498,00
ST/M	746,00

ZPRO 074..
Rallonge pour art. 518
L20mm
Verlengstuk voor art. 518
L20mm

CR	228,00
ST	342,00

robinets thermostatiques - thermostatische kranen

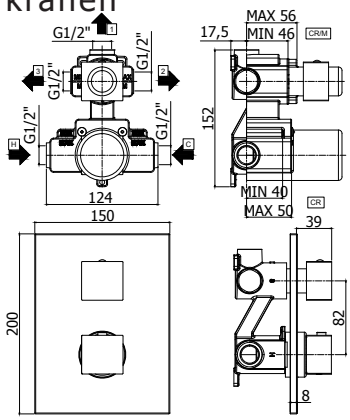

*** CR avec plaque murale en ABS - CR/M-ST/M avec plaque murale en matière inox chromé ou steel**
*** CR met ABS chroom muurplaat - CR/M-ST/M met RVS muurplaat**

LEQ 519..
Thermostatique de douche à encastrer avec inverseur 3 voies. complet.
Inbouw douchethermostaat met omsteller-3 uitgangen. Compleet.

Finition - Afwerking	EUR
CR	461,00
CR/M	498,00
ST/M	746,00

ZPRO 074..
Rallonge pour art. 519
L20mm
Verlengstuk voor art. 519
L20mm

CR	228,00
ST	342,00

robinets thermostatiques - thermostatische kranen

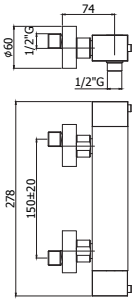

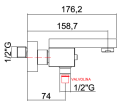

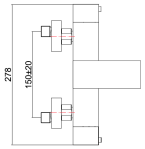

LEQ 268..
Thermostatique de douche apparent avec connexion 1/2", avec limiteur de débit **ECOSTOP.** Nu.
Opbouw douchethermostaat met 1/2" aansluiting, en **ECOSTOP** debietbegrenzer. Naakt.

Finition - Afwerking	EUR
CR	336,00
ST	569,00

LEQ 022..
Mitigeur thermostatique bain/douche apparent nu.
Bad/douche opbouw thermostaatmengkraan naakt.

Finition - Afwerking	EUR
CR	417,00

LEQ 026..
Mitigeur thermostatique bain/douche apparent avec set de douche non-réglable.
Bad/douche opbouw thermostaatmengkraan met niet-regelbare doucheset.

Finition - Afwerking	EUR
CR	466,00

robinets thermostatiques - thermostatische kranen

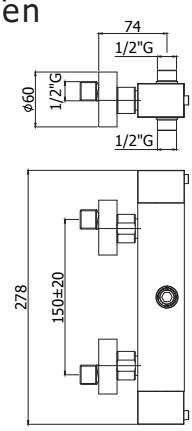

LEQ 269..
Thermostatique de douche apparent avec 2 connexions 1/2" et inverseur.
Opbouw douchethermostaat met 2 x 1/2" aansluiting en omsteller.

Finition - Afwerking	EUR
CR	406,00
ST	609,00

robinets thermostatiques - thermostatische kranen

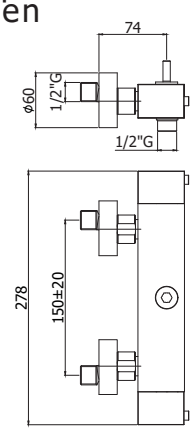

LEQ 269R..
Thermostatique de douche apparent avec connexion en-dessous 1/2" + connexion spéciale au-dessus pour colonne ZCOL665CR et inverseur.
Opbouw douchethermostaat met 1/2" aansluiting onderaan + speciale aansluiting bovenaan voor douchezuil ZCOL665CR en omsteller.

Finition - Afwerking	EUR
CR	420,00

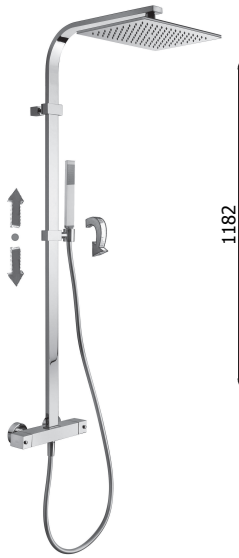

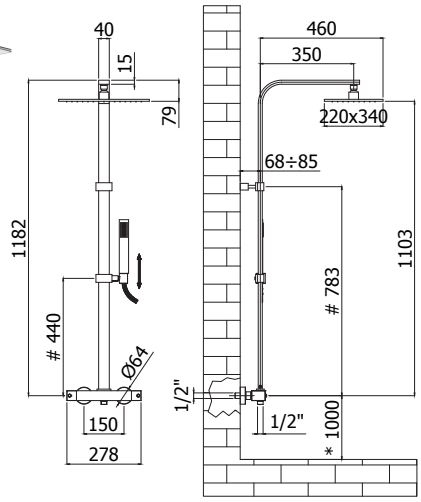

ZCOL 665.. CITY

Colonne de douche **fixe** CITY:
- support rectangulaire CITY
- douchette PREMIUM métallique
- douche de tête métallique CITY 340x220 mm. Livré avec réducteur de débit 9l/min inclus.
- flexible PVC couleur argent 1500 mm
- **thermostatique de douche LEQ269RCR (avec inverseur)**

Vaste douchezuil CITY, **zonder omsteller**:
- rechthoekige houder CITY
- metalen handdouche PREMIUM
- metalen hoofddouche CITY 340x220 mm. Geleverd met debietbegrenzer van 9L/min.
- PVC zilverkleurige, slang 1500 mm
- **douchethermostaat LEQ269RCR (met omsteller)**

Finition - Afwerking	EUR
CR	1.268,00

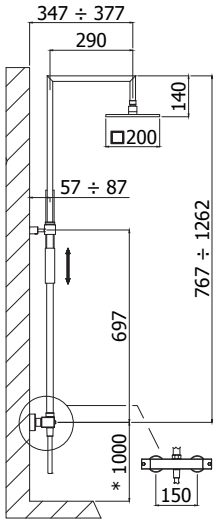

ZCOL 655.. SYNCRO TOP

Colonne de douche réglable SYNCRO TOP:
- support coulissant carré CITY
- douchette PREMIUM métallique
- douche de tête SYNCRO carré métal 200x200 mm. Livré avec réducteur de débit 9l/min inclus.
- flexible en PVC couleur argent 1500 mm
- **thermostatique de douche LEQ269CR (avec inverseur)**

Regelbare douchezuil SYNCRO TOP:
- vierkant glijstuk CITY
- metalen handdouche PREMIUM
- vierkante, metalen hoofddouche SYNCRO 200x200 mm. Geleverd met debietbegrenzer van 9L/min.
- zilverkleurige PVC slang 1500 mm
- **douchethermostaat LEQ269CR (met omsteller)**

Finition - Afwerking	EUR
CR	979,00
ST	1.898,00

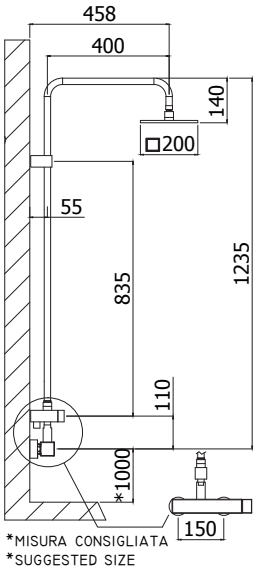

ZCOL 607.. LEVEL PLUS

Colonne de douche **fixe** LEVEL PLUS, **avec inverseur**:
- support **fixe** carré
- douchette PREMIUM métallique
- douche de tête SYNCRO carré 200 x 200 mm. Livré avec réducteur de débit 9l/min inclus.
- flexible métallique 1500 mm
- **thermostatique de douche LEC168RCR**

Vaste douchezuil LEVEL PLUS, **met omsteller**:
- **vaste, vierkante bevestiging**
- metalen handdouche PREMIUM
- vierkante hoofddouche SYNCRO 200 x 200 mm. Geleverd met debietbegrenzer van 9L/min.
- metalen slang 1500 mm
- **douchemengkraan LEC168RCR**

Finition - Afwerking	EUR
CR	839,00

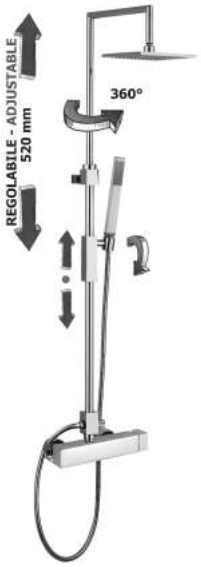

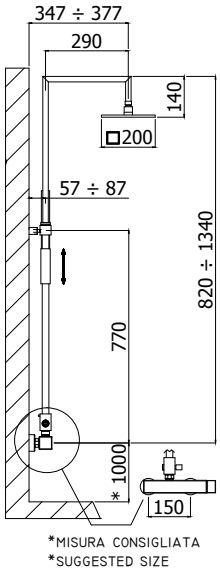

ZCOL 620.. SYNCRO PLUS

Colonne de douche réglable SYNCRO PLUS, **avec inverseur**:
- support coulissant carré
- douchette PREMIUM métallique
- douche de tête SYNCRO métal carré 200x200 mm. Livré avec réducteur de débit 9l/min inclus.
- flexible chrome 1500 mm
- **mitigeur LEC168RCR**

Regelbare douchezuil SYNCRO PLUS, **met omsteller**:
- vierkant glijstuk
- metalen handdouche PREMIUM
- metalen vierkante hoofddouche SYNCRO 200x200 mm. Geleverd met debietbegrenzer van 9L/min.
- slang in chroom 1500 mm
- **mengkraan LEC168RCR**

Finition - Afwerking	EUR
CR	1.001,00

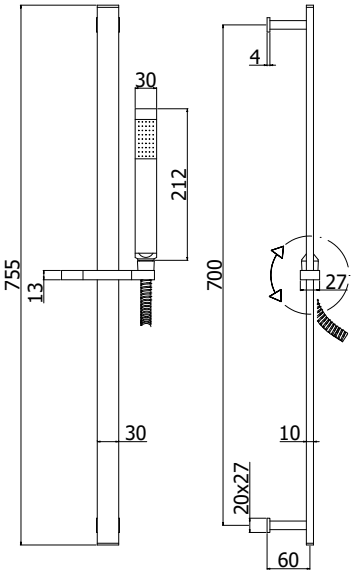

ZSAL 145 CITY

Ensemble de douche CITY:
- barre rectangulaire en métal
- support mural fixe en métal
- support douchette coulissant en métal
- douchette Premium metallique
- flexible PVC couleur argent 1500 mm avec écrou conique
- **entraxe 700 mm**

Douchegarnituur CITY:
- rechthoekige metalen glijstang
- vaste, metalen muurbevestiging
- metalen glijstuk
- metalen handdouche Premium
- PVC zilverkleurige flexibele slang 1500 mm met conische moer
- **asafstand 700 mm**

Finition - Afwerking	EUR
CRAG	208,00
ST	353,00

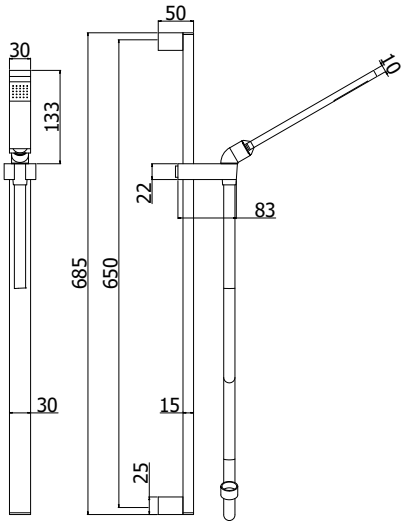

ZSAL 079.. LEVEL

Ensemble de douche LEVEL:
- barre coulissante rectangulaire en métal
- support mural fixe en ABS
- support coulissant en ABS
- douchette PREMIUM metallique
- flexible métallique double agrafage 1500 mm avec écrou conique
- porte-savon rectangulaire en ABS
- **entraxe 665 mm**

Douchegarnituur LEVEL:
- rechthoekige metalen glijstang
- vaste muurbevestiging in ABS
- glijstuk in ABS
- metalen handdouche PREMIUM
- metalen slang 1500mm met dubbele hechting met conische moer
- rechthoekige zeepschaal in ABS
- **asafstand 665 mm**

Finition - Afwerking	EUR
CR	113,00

ZSAL 080

Porte-savon pour ensemble de douche Level

Zeepschaal voor Level douchegarnituur

CR	17,00

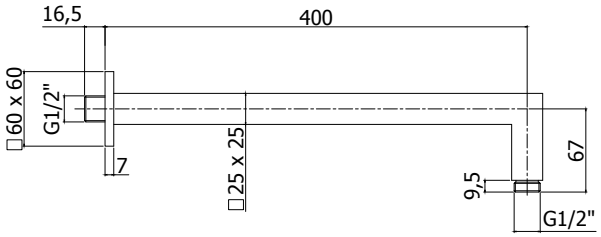

ZSOF 063..	Finition - Afwerking	EUR
Bras de douche QUADRO L. 400 mm QUADRO vierkante douchearm L. 400 mm	CR ST	112,00 190,00
ZSOF 063.. 350		
Bras de douche QUADRO L. 350 mm QUADRO vierkante douchearm L. 350 mm	CR ST	107,00 181,00
ZSOF 076..		
Plaque murale QUADRO - 60x60mm QUADRO muurplaat - 60x60mm	CR ST	14,00 24,00

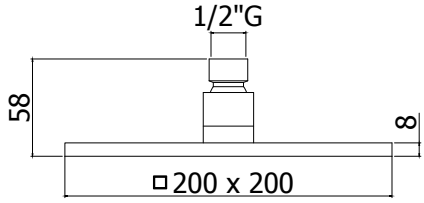

ZSOF 075.. SYNCRO	Finition - Afwerking	EUR
Douche de tête **SYNCRO** carré 1/2" 200 x 200 mm métallique, antitartre, épaisseur 8 mm, **accessible pour nettoyage**. Livré avec réducteur de débit 9l/min inclus. **SYNCRO** metalen, vierkante kalkwerende hoofddouche 1/2" 200 x 200 mm, 8 mm dik, **toegankelijk voor reiniging**. Geleverd met debietbegrenzer van 9L/min.	CR ST	153,00 260,00

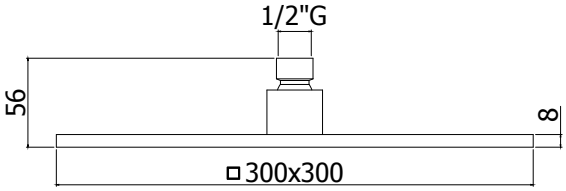

ZSOF 078.. SYNCRO KING	Finition - Afwerking	EUR
Douche de tête **SYNCRO KING** carré 1/2" 300 x 300 mm métallique, antitartre, épaisseur 8 mm, **accessible pour nettoyage**. Livré avec réducteur de débit 9l/min inclus. **SYNCRO KING** metalen, vierkante kalkwerende hoofddouche 1/2" 300 x 300 mm , 8 mm dik, **toegankelijk voor reiniging**. Geleverd met debietbegrenzer van 9L/min.	CR	398,00

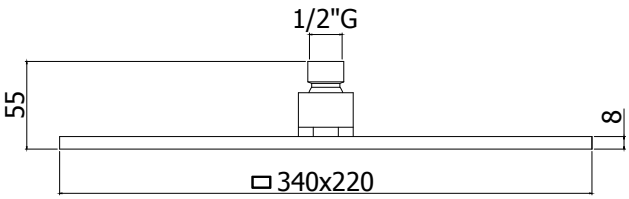

ZSOF 091.. CITY	Finition - Afwerking	EUR
Douche de tête rectangulaire **CITY** 1/2", 340 x 220 mm métallique, antitartre, dikte 8 mm, **accessible pour nettoyage**. Livré avec réducteur de débit 9l/min inclus. **CITY** metalen, rechthoekige kalkwerende hoofddouche 1/2", 340 x 220 mm, 8 mm dik, **toegankelijk voor nazicht**. Geleverd met debietbegrenzer van 9L/min.	CR	368,00

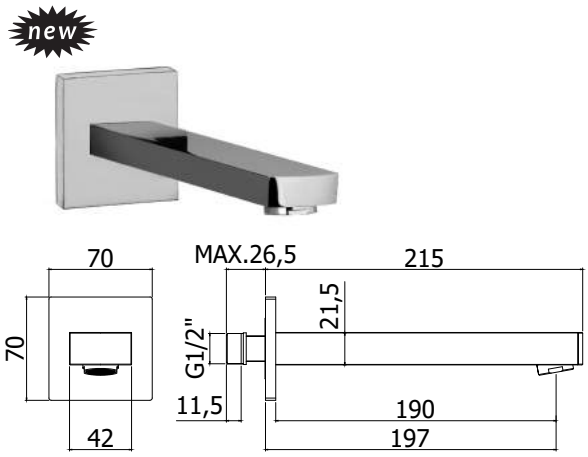

ZBOC 111..

Bec mural rectangulaire 1/2" x l. 197 mm, avec mousseur Ø28 mm et plaque murale rectangulaire (70x70mm).
Rechthoekige muuruitloop 1/2" x l. 197 mm met muurplaat (70x70mm) en mousseur Ø28 mm.

Finition - Afwerking	EUR
CR	258,00
ST	438,00
BO	336,00
NO	336,00

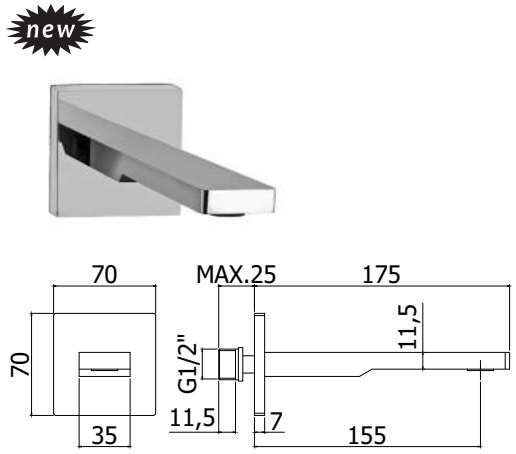

ZBOC 120..

Bec mural rectangulaire 1/2" x l. 155 mm, avec mousseur Ø24 mm et plaque murale rectangulaire (70x70mm).
Rechthoekige muuruitloop 1/2" x l. 155 mm met muurplaat (70x70mm) en mousseur Ø24 mm.

Finition - Afwerking	EUR
CR	297,00
ST	503,00
BO	386,00
NO	386,00

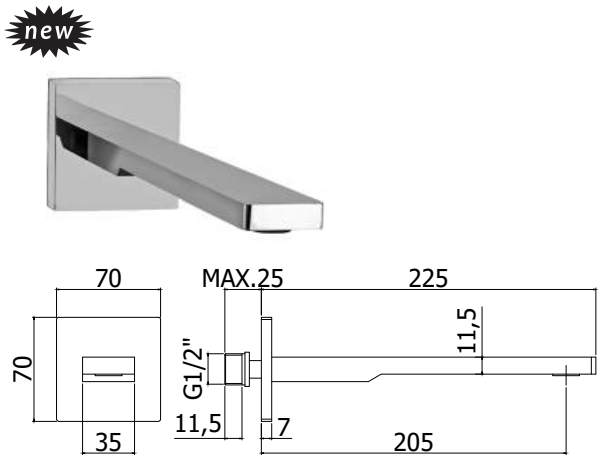

ZBOC 121..

Bec mural rectangulaire 1/2" x l. 205 mm, avec mousseur Ø24 mm et plaque murale rectangulaire (70x70mm).
Rechthoekige muuruitloop 1/2" x l. 205 mm met muurplaat (70x70mm) en mousseur Ø24 mm.

Finition - Afwerking	EUR
CR	307,00
ST	521,00
BO	399,00
NO	399,00

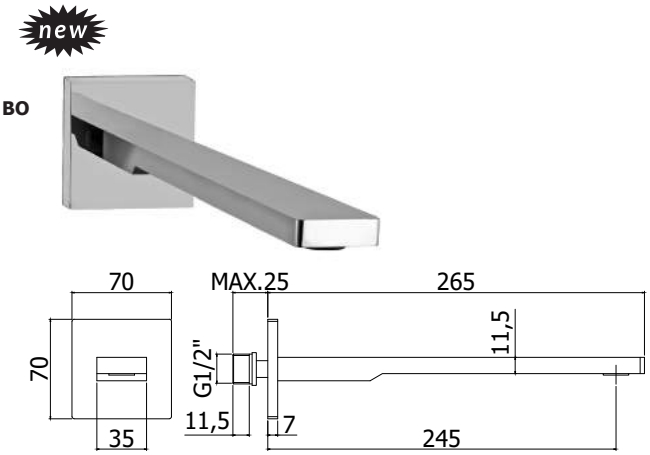

ZBOC 122..

Bec mural rectangulaire 1/2" x l. 245 mm, avec mousseur Ø24 mm et plaque murale rectangulaire (70x70mm).
Rechthoekige muuruitloop 1/2" x l. 245 mm met muurplaat (70x70mm) en mousseur Ø24 mm.

Finition - Afwerking	EUR
CR	368,00
ST	624,00
BO	478,00
NO	478,00

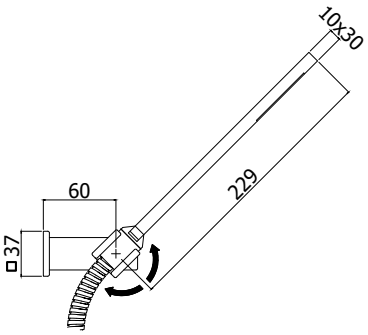

ZDUP 058.. LEVEL

Set de douche **Level** (pour **art. LEC023**):
- douchette Premium en métal
- support Level en ABS
- flexible **avec double écrou conique** et double agrafage 1/2"x1/2"/L. 1500 mm

Level doucheset (voor **art. LEC023**):
- Premium handdouche in metaal
- Level handdouchehouder in ABS
- Doucheslang met dubbele hechting 1/2"x1/2"/L. 1500 mm en **dubbele conische moer**

Finition - Afwerking	EUR
CR	56,00
ST	128,00

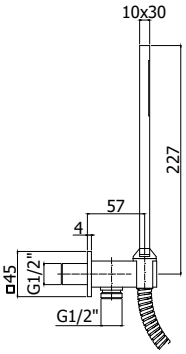

ZDUP 095.. QUADRO

Set de douche **à encastrer Quadro**:
- douchette Premium en métal
- coude d'alimentation carré en métal avec support douchette pour montage encastré
- flexible double agrafage 1/2"x1/2"/L. 1500 mm

Quadro inbouwdoucheset:
- Premium handdouche in metaale
- vierkante aansluitbocht in metaal met handdouche-houder voor inbouwmontage
- Doucheslang met dubbele hechting 1/2"x1/2"/L. 1500 mm

Finition - Afwerking	EUR
CR	105,00
ST	228,00

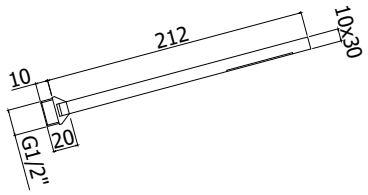

ZDOC 117.. PREMIUM

Douchette **PREMIUM** monojet en metal: connexion universelle 1/2"

PREMIUM metalen handdouche 1 straal: 1/2" standaard aansluiting

Finition - Afwerking	EUR
CR	43,00
ST	73,00

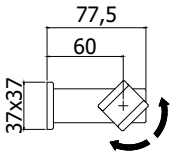

ZSUP 025..

Support en ABS pour set de douche Level
art. 023
ABS handdouchehouder voor doucheset Level art. 023

Finition - Afwerking	EUR
CR	17,00
ST	29,00

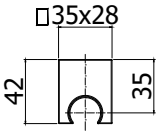

ZSUP 026..

Support douchette fixe en ABS pour set de douche Level art. 026
Vaste handdouchehouder in ABS voor doucheset Level art. 026

Finition - Afwerking	EUR
CR	6,00

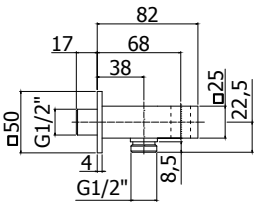

ZSUP 032..

Coude d'alimentation **carré** en métal avec support douchette intégré.
Vierkante aansluitbocht in metaal met geïntegreerde handdouchehouder.

Finition - Afwerking	EUR
CR	59,00
ST	99,00

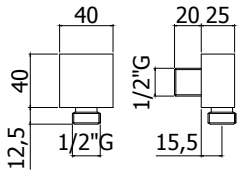

ZACC 238..

Coude d'alimentation 1/2" carré **LEVEL**
Vierkante aansluitbocht 1/2" **LEVEL**

Finition - Afwerking	EUR
CR	55,00
ST	93,00

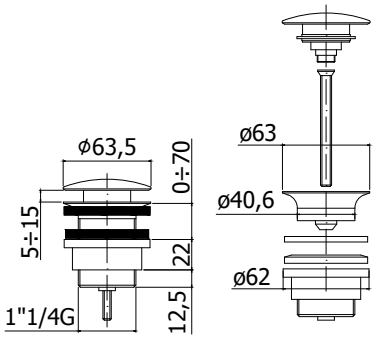

ZSCA 050.. SIMPLE RAPID

Vidage 1"1/4 clic-clac, h 60 mm avec trop-plein
1"1/4 clic-clac, h 60 mm met overloop

Finition - Afwerking	EUR
CR	40,00
ST	68,00

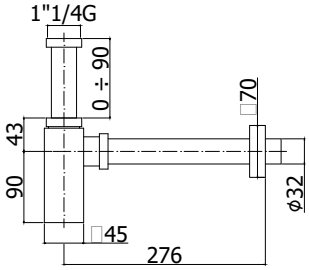

ZACC 221.. DOMINO

Siphon 1" 1/4.
Hevel 1" 1/4.

Finition - Afwerking	EUR
CR	199,00
ST	338,00

*** Vous trouvez les pièces pour mitigeur thermostatique dans la série thermostatique**
*** Onderdelen voor thermostatisch kraanwerk bij de serie thermostaten**

		Finition - Afwerking	EUR
ZA91103R	Cartouche complète Ø35 pour art. 168-168R Compleet binnenwerk Ø35 voor art. 168-168R		**20,00**

		Finition - Afwerking	EUR
ZA91104R	Cartouche complète Ø35 pour art. 010-018-019-022-023-026-040-041 / BOX010-BOX015 Compleet binnenwerk Ø35 voor art. 010-018-019-022-023-026-040-041 / BOX010-BOX015		**20,00**

		Finition - Afwerking	EUR
ZVIT092	Inverseur cartouche (2 sorties) Ø32 mm pour art. 018 Omsteller voor binnenwerk (2 uitgangen) Ø32 mm voor art. 018		**69,00**
ZVIT091	Inverseur cartouche (3 sorties) Ø32 mm pour art. 019 Omsteller voor binnenwerk (3 uitgangen) Ø32 mm voor art. 019		**69,00**
ZVIT001	Cartouche céramique 90° droite Keramisch binnenwerk 90° rechts		**11,00**

		Finition - Afwerking	EUR
ZA91140	Cartouche complète Ø25 pour art. 071-071K-075-081-081K-085-131-131K-135-176-837-838--877-878-880 Compleet binnenwerk Ø25 voor art. 071-071K-075-081-081K-085-131-131K-135-176-837-838-877-878-880		**50,00**

		Finition - Afwerking	EUR
ZA91231	Cartouche complète Ø 25 mm pour art. 061-061K-065-104-105-106 Compleet binnenwerk Ø 25 mm voor art. 061-061K-065-104-105-106		**50,00**

		Finition - Afwerking	EUR
ZVIT028	Inverseur cartouche Ø 35 mm pour art. 044 Omsteller voor binnenwerk Ø 35 mm voor art. 044		**30,00**

		Finition - Afwerking	EUR
ZVIT051	Cartouche céramique 90° pour art. 003-004-044-052-053-091-119 Keramisch binnenwerk 90° voor art. 003-004-044-052-053-091-119		**20,00**

		Finition - Afwerking	EUR
ZAER006	Mousseur Ø 24x1M pour art. 131-131K-135 Mousseur Ø 24x1M voor art. 131-131K-135	**CR** **ST**	**9,00** **15,00**

		Finition - Afwerking	EUR
ZAER052	Mousseur Ø 18 pour art. 091 Mousseur Ø 18 voor art. 091	**CR** **ST**	**9,00** **14,00**
ZAER033	Mousseur Ø 22x1F pour art. 090 Mousseur Ø 22x1F voor art. 090	**CR** **ST** **BO** **NO**	**7,00** **11,00** **8,00** **8,00**

		Finition - Afwerking	EUR
ZAER002	Mousseur Ø 24x1M pour art. 176-188 Mousseur Ø 24x1M voor art. 176-188	**CR** **ST**	**3,00** **5,00**
ZAER003	Mousseur Ø 28x1M pour art. 022-023-026-ZBOC111 Mousseur Ø 28x1M voor art. 022-023-026-ZBOC111	**CR** **ST**	**4,00** **7,00**
ZAER078	Mousseur Ø 24x1M pour art. 071-071K-075-081-081K-085-131-131K-135 Mousseur Ø 24x1M voor art. 071-071K-075-081-081K-085-131-131K-135	**CR** **ST**	**4,00** **6,00**
ZAER052	Mousseur complet Ø18 pour art. 090-091 Complete mousseur Ø18 voor art. 090-091	**CR** **ST** **NO**	**9,00** **14,00** **11,00**

		Finition - Afwerking	EUR
ZAER050	Mousseur caché Ø 16,5x1M pour art. 003-052-053-837-838-877-878-880 Verborgen mousseur Ø 16,5x1M voor art. 003-052-053-837-838-877-878-880		**10,00**
ZACC343	Clé pour mousseur ZAER050 Sleutel voor mousseur ZAER050		**2,00**

		Finition - Afwerking	EUR
ZAER090	Mousseur M24x1 SLIM AIR avec clé pour art. 104-105-106 / ZBOC108-ZBOC109-ZBOC110-ZBOC120-ZBOC121-ZBOC122 SLIM AIR mosseur M24x1 met sleutel voor art. 104-105-106 / ZBOC108-ZBOC109-ZBOC110-ZBOC120-ZBOC121-ZBOC122		**6,00**

		Finition - Afwerking	EUR
ZDEV003	Inverseur pour mitigeur bain/douche art. 022-023-026 Omsteller voor bad/douchemengkraan art. 022-023-026	**CR** **ST**	**29,00** **49,00**

		Finition - Afwerking	EUR
ZDEV007	Inverseur complet voor mengkraan badrandmontage art. 040-041 Volledige omsteller voor mengkraan badrandmontage art. 040-041	**CR** **ST**	**17,00** **29,00**

		Finition - Afwerking	EUR
ZDEV100	Inverseur complet pour art. BOX015 Complete omsteller voor art. BOX015	**CR**	**35,00**

		Finition - Afwerking	EUR
ZDEV091	Inverseur nu (**sans** poignée, base et set de fixation) pour l'art. 044 Omsteller naakt (**zonder** hendel, basis en bevestigingsset) voor art. 044		**125,00**

		Finition - Afwerking	EUR
ZGHI010	Ecrou de fixation pour cartouche pour art. 010-018-019-022-023-026-040-041-168-168R/ BOX010-BOX015 Bevestigingsmoer voor binnenwerk voor art. 010-018-019-022-023-026-040-041-168-168R / BOX010-BOX015		**4,00**
ZGHI011	Ecrou de fixation pour art. 061-061K-065-071-071K-075-077-078-081-081K-085-104-105-106-131-131K-135-176-188-837-838-877-878-880 Bevestigingsmoer voor art. 061-061K-065-071-071K-075-077-078-081-081K-085-104-105-106-131-131K-135-176-188-837-838-877-878-880		**5,00**

		Finition - Afwerking	EUR
ZGHI027	Ecrou de fixation pour inverseur M37x1.5 pour art. 018-019 M37x1.5 Bevestigingsmoer voor omsteller voor art. 018-019		**13,00**

		Finition - Afwerking	EUR
ZCAP034	Rosace métallique dessous manette pour art. 010-018-019-022-023-026-040-041-168-168R/ BOX010-BOX015 Metalen rozet voor hendel art. 010-018-019-022-023-026-040-041-168-168R / BOX010-BOX015	**CR** **ST**	**6,00** **10,00**
ZCAP038	Rosace métallique dessous manette pour art. 061-065-071-075-081-085-131-135-176-188-837-838-877-878-880 Metalen rozet voor hendel art. 061-065-071-075-081-085-131-135-176-188-837-838-877-878-880	**CR** **ST**	**6,00** **11,00**
ZCAP046	Rosace métallique dessous manette pour art. 091 Metalen rozet voor greep art. 091	**CR** **ST**	**5,00** **9,00**
ZCAP062	Rosace métallique dessous manette pour art. 061-061K-065-071-071K-075-081-081K-085-104-105-106-131-131K-135 Metalen rozet voor greep art. 061-061K-065-071-071K-075-081-081K-085-104-105-106-131-131K-135	**CR** **ST**	**6,00** **11,00**

		Finition - Afwerking	EUR
ZCAP066	Rosace pour inverseur pour art. 018-019 Rozet voor omsteller voor art. 018-019	**CR** **ST**	**9,00** **16,00**

		Finition - Afwerking	EUR
ZECC029	Excentrique 1/2"x3/4" avec rosace pour mitigeur apparent. S-koppeling 1/2"x3/4" met rozet voor opbouw mengkraan.	**CR** **ST**	**9,00** **18,00**

		Finition - Afwerking	EUR
ZAST046	Tige courbée Ø 4 mm pour art. 075-085-135 Gebogen stang Ø 4 mm voor art. 075-085-135	**CR** **ST**	**10,00** **17,00**
ZAST038	Tige complète pour vidage pour art. 837-877 Complete stang voor lediging voor art. 837-877	**CR**	**11,00**

		Finition - Afwerking	EUR
ZAST023	Bloc en ABS pour connecter le vidage aut. et la tige ABS blokje om de aut. lediging en de stang te verbinden		**2,00**

		Finition - Afwerking	EUR
ZACC091	Bonde pour vidage automatique 1"1/4 Plug voor automatische lediging 1" 1/4	**CR**	**8,00**
ZACC266	Crépine + bonde pour vidage aut. 1"1/4 Crepine + plug voor aut. lediging 1" 1/4	**CR**	**15,00**

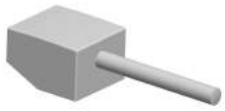

		Finition - Afwerking	EUR
ZLEV097	Manette ASTA pour art. 010-018-019-040-041-022-023-026-101-168-168R / BOX 010-BOX015 ASTA greep voor art. 010-018-019-040-041-022-023-026-101-168-168R / BOX 010-BOX015	**CR** **ST**	**84,00** **143,00**
ZLEV101	Manette ASTA pour art. 104-105-106-176-837-838-877-878-880 ASTA greep voor art. 104-105-106-176-837-838-877-878-880	**CR** **ST**	**70,00** **118,00**
ZLEV116	Manette ASTA pour art. 091 ASTA greep voor art. 091	**CR** **ST**	**60,00** **102,00**
ZPLA045	Bouton chromé Ø 9 mm Chroom knop Ø 9 mm	**CR**	**2,00**

		Finition - Afwerking	EUR
ZLEV098	Manette CUBO pour art. 010-018-019-040-041-022-023-026-168-168R / BOX 010-BOX015 CUBO greep voor art. 010-018-019-040-041-022-023-026-168-168R / BOX 010-BOX015	**CR** **ST**	**75,00** **127,00**
ZLEV173	Manette CUBO pour art. 104-105-106 CUBO greep voor art. 104-105-106	**CR** **ST**	**54,00** **91,00**
ZPLA045	Bouton chromé Ø 9 mm Chroom knop Ø 9 mm	**CR**	**2,00**

		Finition - Afwerking	EUR
ZLEV099	Manette STANDARD pour art. 010-018-019-040-041 / BOX 010-BOX015 STANDARD greep voor art. 010-018-019-040-041 / BOX 010-BOX015	**CR** **ST**	**32,00** **53,00**
ZLEV100	Manette STANDARD pour art. 061-061K-065-071-071K-075-131-131K-135-081-081K-085-188 STANDARD greep voor art. 061-061K-065-071-071K-075-131-131K-135-081-081K-085-188	**CR** **ST**	**27,00** **46,00**
ZPLA044	Bouton chromé Ø 6 mm sérigraphié rouge / bleu Chroom knop Ø 6 mm met rood / blauw aanduiding	**CR**	**2,00**

		Finition - Afwerking	EUR
ZMANV089	Manette PIATTA pour art. 003-004 PIATTA greep voor art. 003-004	**CR**	**52,00**
ZMANV090	Manette mod. PIATTA pour art. 044-052-053-119 PIATTA greep voor art. 044-052-053-119	**CR**	**52,00**
ZMANV091	Manette PIATTA pour **inverseur** pour art. 044 PIATTA greep voor **omsteller** voor art. 044	**CR**	**52,00**

		Finition - Afwerking	EUR
ZMAN131	Poignée complet pour inverseur pour art. 019 Complete greep voor omsteller voor art. 019	**CR** **ST**	**58,00** **98,00**
ZMAN137	Poignée complet pour inverseur pour art. 018 Complete greep voor omsteller voor art. 018	**CR** **ST**	**58,00** **98,00**
ZMANV133	Manette complète pour art. 090 Complete greep voor art. 090	**CR**	**47,00**

		Finition - Afwerking	EUR
ZBAS073	Embase en laiton pour robinet pour art. 044-052-053-119 Messing basis voor kraan voor art. 044-052-053-119	**CR**	**47,00**
ZBAS074	Embase en laiton pour inverseur art. 044 Messing basis voor omsteller voor art.044	**CR**	**47,00**
ZBAS075	Embase en laiton pour bec montage sur gorge art. 052-053-119 Messing basis voor uitloop voor badrandmontage art. 052-053-119	**CR**	**56,00**

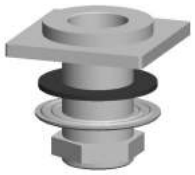

		Finition - Afwerking	EUR
ZBAS085	Set de base complèt (bague, embase et fixation) pour la douchette pour art. 040-041 Complete basisset (ring, basis en bevestiging) voor handdouche voor art. 040-041	**CR** **ST**	**62,00** **104,00**

		Finition - Afwerking	EUR
ZBAS050	Embase en laiton pour mitigeur montage sur gorge art. 040-041 Messing basis voor mengkraan voor badrandmontage art. 040-041	**CR** **ST**	**37,00** **62,00**
ZBAS051	Embase en laiton pour art. 061-061K-065-071-071K-075-131-131K-135 Messing basis voor art. 061-061K-065-071-071K-075-131-131K-135	**CR** **ST**	**25,00** **42,00**
ZBAS052	Embase en laiton pour art. 081-081K-085 Messing basis voor art. 081-081K-085	**CR** **ST**	**47,00** **79,00**
ZBAS053	Embase en laiton pour art. 176-837-838-877-878-880 Messing basis voor art. 176-837-838-877-878-880	**CR** **ST**	**25,00** **42,00**
ZBAS063	Embase en laiton pour art. 091 Messing basis voor art. 091	**CR** **ST**	**38,00** **64,00**
ZBAS051..60	Embase en laiton aggrandi (55x60mm) pour art.061-061K-065-071-071K-075-131-131K-135 Vergrote messing basis (55x60mm) voor art.061-061K-065-071-071K-075-131-131K-135	**CR** **ST**	**81,00** **138,00**

		Finition - Afwerking	EUR
ZPIA110	Plaque murale 2 trous avec joints pour art. 104-105-106 / L.250 x h.100 mm Tweegatsmuurplaat met dichtingen voor art. 104-105-106 / L.250 x h.100 mm	**CR** **ST**	**120,00** **204,00**

		Finition - Afwerking	EUR
ZPIA026	Plaque murale monotrou avec joint pour art. 010 / 110 x 110 mm 1-gatsmuurplaat met dichting voor art. 010 / 110 x 110 mm	**CR** **CR/M** **ST/M**	**39,00** **69,00** **117,00**

*** CR avec plaque murale en ABS-chromé - CR/M-ST/M avec plaque murale en matière inox chromé ou steel**
*** CR met ABS chroom muurplaat - CR/M-ST/M met RVS muurplaat in chroom of steel**

		Finition - Afwerking	EUR
ZPIA091	Plaque murale 2 trous avec joints pour art. 018 / 120 x 190 mm 2-gatsmuurplaat met dichtingen voor art. 018 / 120 x 190 mm	**CR** **CR/M** **ST/M**	**36,00** **96,00** **163,00**
ZPIA090	Plaque murale 2 trous avec joints pour art. 019 / 120 x 190 mm 2-gatsmuurplaat met dichtingen voor art. 019 / 120 x 190 mm	**CR** **CR/M** **ST/M**	**36,00** **96,00** **163,00**

*** CR avec plaque murale en ABS-chromé - CR/M-ST/M avec plaque murale en matière inox chromé ou steel**
*** CR met ABS chroom muurplaat - CR/M-ST/M met RVS muurplaat in chroom of steel**

		Finition - Afwerking	EUR
ZPIA049	Plaque de finition avec joint pour bec mural art. 003-004 / L.60 x h.50 mm Afwerkingsplaat met dichting voor muuruitloop art. 003-004 / L.60 x h.50 mm	**CR**	**55,00**
ZPIA050	Plaque de finition pour manette murale art. 003-004 / L.60 x h.50 mm Afwerkingsplaat voor muurgreep art. 003-004 / L.60 x h.50 mm	**CR**	**75,00**

		Finition - Afwerking	EUR
ZPIA073	Plaque murale monotrou avec joint pour art. BOX010 / 154x192 mm 1-gatsmuurplaat met dichting voor art. BOX010 / 154x192 mm	**CR**	**35,00**

		Finition - Afwerking	EUR
ZPIA075	Plaque murale 2 trous avec joints pour art. BOX015 / 154 x 192 mm 2-gatsmuurplaat met dichtingen voor art. BOX015 / 154x192 mm	**CR**	**35,00**

		Finition - Afwerking	EUR
ZSED001	Siège pour mitigeur apparent. Zitting voor opbouw mengkraan.	**CR**	**4,00**

		Finition - Afwerking	EUR
ZCAL007	Ecrou pour mitigeur apparent. Moer voor opbouw mengkraan.	**CR** **ST**	**5,00** **9,00**

		Finition - Afwerking	EUR
ZRAC022	Raccord 1/2" pour art. 168 Verbindingstuk 1/2" voor art. 168	**CR** **ST**	**5,00** **8,00**
ZRAC047	Raccord 3/4" pour art.168R Verbindingstuk 3/4" voor art.168R	**CR** **ST**	**12,00** **20,00**

		Finition - Afwerking	EUR
ZACC242	Ressort Ø 4 mm avec raccord pour art. 176 Veer Ø 4 mm met koppelstuk voor art. 176	**CR**	**62,00**

		Finition - Afwerking	EUR
ZACC241	Support douchette pour art. 176 Handdouchehouder voor art. 176	**CR** **ST**	**39,00** **66,00**

		Finition - Afwerking	EUR
ZRAC048	Raccord conique avec mousseur pour art. 176 Conische aansluiting met mousseur voor art. 176	**CR** **ST**	**55,00** **93,00**

		Finition - Afwerking	EUR
ZCAN078	Bec plat avec mousseur pour art. 877-878 Platte uitloop met mousseur voor art. 877-878	**CR** **ST**	**220,00** **374,00**
ZCAN079	Bec plat avec mousseur pour art. 837-838 Platte uitloop met mousseur voor art. 837-838	**CR** **ST**	**201,00** **342,00**
ZCAN080	Bec plat avec mousseur pour art. 880 Platte uitloop met mousseur voor art. 880	**CR** **ST**	**254,00** **431,00**
ZCANA103	Bec plat avec mousseur pour art. 052-053 Platte uitloop met mousseur voor art. 052-053	**CR**	**200,00**
ZCANA113	Bec plat avec mousseur pour art. 119 Platte uitloop met mousseur voor art. 119	**CR**	**200,00**

		Finition - Afwerking	EUR
ZCANA093	Bec rond avec mousseur pour art. 091 Ronde uitloop met mousseur voor art. 091	**CR** **ST**	**73,00** **124,00**

		Finition - Afwerking	EUR
ZSET096	Set de joints + fixation pour art. 091-837-838-877-878-880 Set dichtingen + fixatie voor art. 091-837-838-877-878-880		**4,00**

		Finition - Afwerking	EUR
ZBOC060	Bec mural avec plaque de finition, avec fixation pour art. LEP003 Muuruitloop met afwerkingsplaat, met bevestigingsset voor art. LEP003	**CR**	**220,00**

		Finition - Afwerking	EUR
ZBOC039	Bec pour montage sur gorge avec embase et fixation pour art. 040-044 Uitloop voor badrandmontage met basis en bevestigingsset voor art. 040-044	**CR** **ST**	**223,00** **379,00**
ZBAS055	Embase en laiton pour bec montage sur gorge de l'art. 040-044 Messing basis voor muuruitloop voor badrandmontage van art. 040-044	**CR** **ST**	**33,00** **55,00**

		Finition - Afwerking	EUR
ZBOC110	Bec mural rectangulaire pour art. 104-104..70 - l.**150 mm** Rechthoekige muuruitloop voor art. 104-104..70 - l.**150 mm**	**CR** **ST**	**212,00** **359,00**
ZBOC108	Bec mural compatible pour art. 105-105..70 - l.**200 mm** Compatibele muuruitloop voor art. 105-105..70 - l.**200 mm**	**CR** **ST**	**223,00** **379,00**
ZBOC109	Bec mural compatible pour art. 101 - l.**240mm** Compatibele muuruitloop voor art. 101 - l.**240mm**	**CR** **ST**	**284,00** **482,00**

		Finition - Afwerking	EUR
ZFLO018	Flexible 150 cm double agrafage et double écrou conique pour art. 023-026 Slang 150 cm dubbele hechting en dubbele conische moer voor art. 023-026	**CR**	**21,00**

		Finition - Afwerking	EUR
ZFLO009	Flexible F1/2" M15x1 1500 mm double agrafage avec écrou conique et poids pour art. 040-041-044 Doucheflexibel F1/2" M15x1 1500 mm dubbele hechting met conische moer en gewicht voor art. 040-041-044	**CR**	**25,00**

		Finition - Afwerking	EUR
ZFLX067	Flex inox plastifié Ø 14 mm x 42 cm pour art. 176 PVC gecoate RVS slang Ø 14 mm x 42 cm voor art. 176	**CR**	**21,00**

		Finition - Afwerking	EUR
ZFLX001	Set de 2 flex inox F3/8 cm. 35 avec joints pour art. 071-071K-075-077-078-131-131K-135-176-837-838-877-878-880 Set van 2 RVS slangen F3/8 35 cm met dichtingen voor art. 071-071K-075-077-078-131-131K-135-176-837-838-877-878-880	**CR**	**15,00**
ZFLX066	Set de 2 flex inox F3/8 cm. 45 cm avec joints pour art. 188 Set van 2 RVS slangen F3/8 45 cm met dichtingen voor art. 188	**CR**	**34,00**
ZFLX069	Set de 2 flex inox F3/8 cm. 35 avec joints pour art. 081-081K-085 Set van 2 RVS slangen F3/8 35 cm met dichtingen voor art. 081-081K-085	**CR**	**16,00**
ZFLX086	Set de 5 flex inox pour mitigeur montage sur gorge art. 040 Set van 5 RVS slangen voor mengkraan voor badrandmontage art. 040	**CR**	**62,00**
ZFLX093	Set de 5 flex inox avec clapet pour mitigeur art. 044 Set van 5 RVS slangen met afsluiter voor art. 044	**CR**	**51,00**
ZFLX102	Set de 2 flex inox **SOFT PEX** F3/8 cm. 45 pour art. 061-061K-065 Set van 2 RVS slangen F3/8 45 cm **SOFT PEX** voor art. 061-061K-065	**CRPX**	**23,00**
ZFLX108	Set de 4 flex inox pour art. 052-053-119 Set van 4 RVS slangen voor art. 052-053-119	**CR**	**33,00**

		Finition - Afwerking	EUR
ZFIS027	Set de fixation pour lave-mains art. 091 Bevestigingsset voor fonteinkraan art. 091		**3,00**
ZFIS028	Set de fixation pour mitigeur montage sur gorge art. 040-041 Bevestigingsset voor mengkraan voor badrandmontage art. 040-041		**22,00**
ZFIS038	Set de fixation pour art. 081-081K-085-838-878-880 Bevestigingsset voor art. 081-081K-085-838-878-880		**4,00**
ZFIS048	Set de fixation pour art. 061-061K-065-071-071K-075-131-131K-135 Bevestigingsset voor art. 061-061K-065-071-071K-075-131-131K-135		**5,00**
ZFIS049	Set de fixation pour art. 137-176-837-877 Bevestigingsset voor art. 137-176-837-877		**14,00**
ZFIS051	Set de fixation pour bec montage sur gorge art. 040-044 Bevestigingsset voor uitloop badrandmontage art. 040-044		**4,00**
ZFIS053	Set de fixation pour art. 188 Bevestigingsset voor art. 188		**4,00**
ZFIS093	Set de fixation pour art. 044-052-053-119 Bevestigingsset voor art. 044-052-053-119		**15,00**
ZFIS095	Set de fixation pour bec avec OR pour art. 044-052-053-119 Bevestigingsset voor uitloop met OR voor art. 044-052-053-119		**4,00**
ZFIS096	Set de fixation pour inverseur pour art. 044 Bevestigingsset voor omsteller voor art. 044		**4,00**
ZFIS024	Set de fixation pour art. 090 Bevestigingsset voor art. 090		**5,00**

		Finition - Afwerking	EUR
ZACC078..	Produit d'entretien et anti-calcaire pour robinets. Kalkwerend onderhoudsproduct voor kranen.		**18,00**