P *Item*	CODICE *Code*	DESCRIZIONE *Designation*
1	ZA91231	Cartuccia completa Ø25mm
2	ZGHI030..	Ghiera fermacartuccia (NUOVA) M30x1
3	ZCAP062..	Cappuccio sottoleva in metallo
4	ZLEV100..	Leva comp. mod.STANDARD x Level
5	ZBAS051	Basetta ottone
6	ZFIS048	Sacch.fissaggio
7	ZFLX102....	Set 2 flex inox SOFT PEX F3/8 cm.45
8	ZAST046..	Asta pomolo snodino Ø4mm piegata
9	ZSCA040..	Scarico 1'1/4 modello NEW (ZM) c/tappo host.

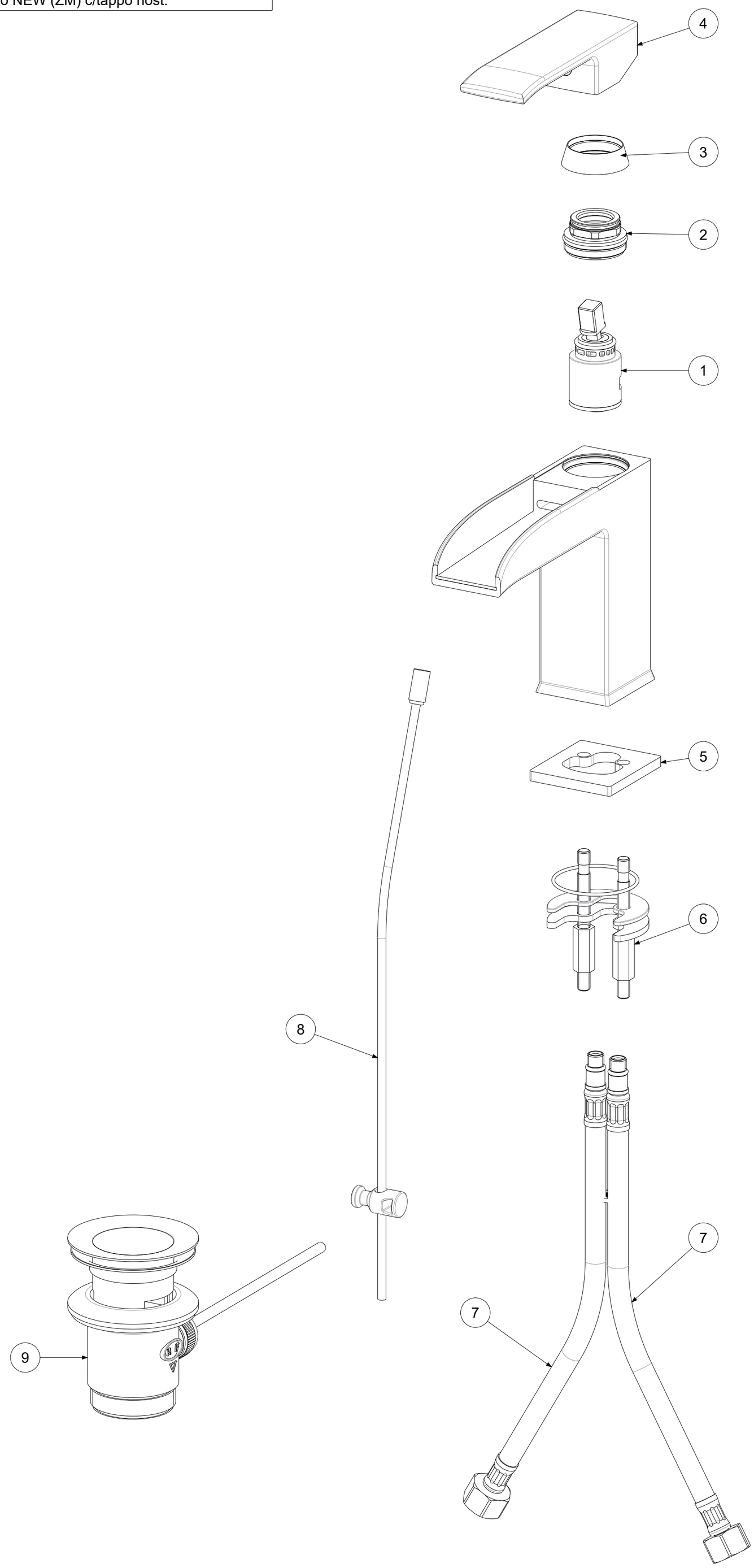

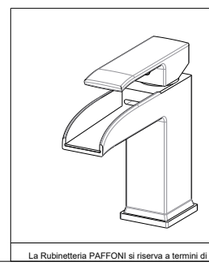

APPROVATO: *Approved:*			A2	SCALA *Scale*	0,600	MATERIALE *Material*	VARI
DISEGNATO: *Design:*	Bertoli	04/08/2020		UNITA' *Unit*	mm	SERIE *Range*	LEVEL
paffoni	DESCRIZIONE - *Description:* Miscelatore lavabo S/A 1 1/4 CASCATA leva Standard LEVEL *Waterfall wash basin mixer with 1"1/4G pop up waste*						
	FOGLIO - *Sheet:*	Ricambi		CODICE - *Part Number:*		**LES065CR**	

La Rubinetteria PAFFONI si riserva a termini di legge la proprietà del presentedisegno con divieto di riprodurlo o comunicarlo a terzi senza autorizzazione - *Rubinetteria Paffoni reserves the ownership of this drawing by law with the prohibition of reproducing it or communicating it to third parties without authorization*