P *Item*	CODICE *Code*	DESCRIZIONE *Designation*
1	ZA91140	Cartuccia completa Ø25mm
2	ZGHI011	Ghiera fermacartuccia M30x1
3	ZCAP062..	Cappuccio sottoleva metallo
4	ZLEV101..	Leva comp. mod.ASTA
5	ZBAS053..	Basetta 60x45
6	ZCAN079	Canna piatta con aeratore
7	ZAER050	Aeratore a scomparsa + chiavetta
8	ZACC343	Chiavetta per aeratore
9	ZSET096	Set OR e fissaggio per canna
10	ZFLX001..	Set flex inox 3/8" cm.35 c/guar.
11	ZFIS049	Set fissaggio
12	ZAST041..	Asta scarico completa
13	ZSCA040..	Scarico 1'1/4 modello NEW (ZM) c/tappo host.

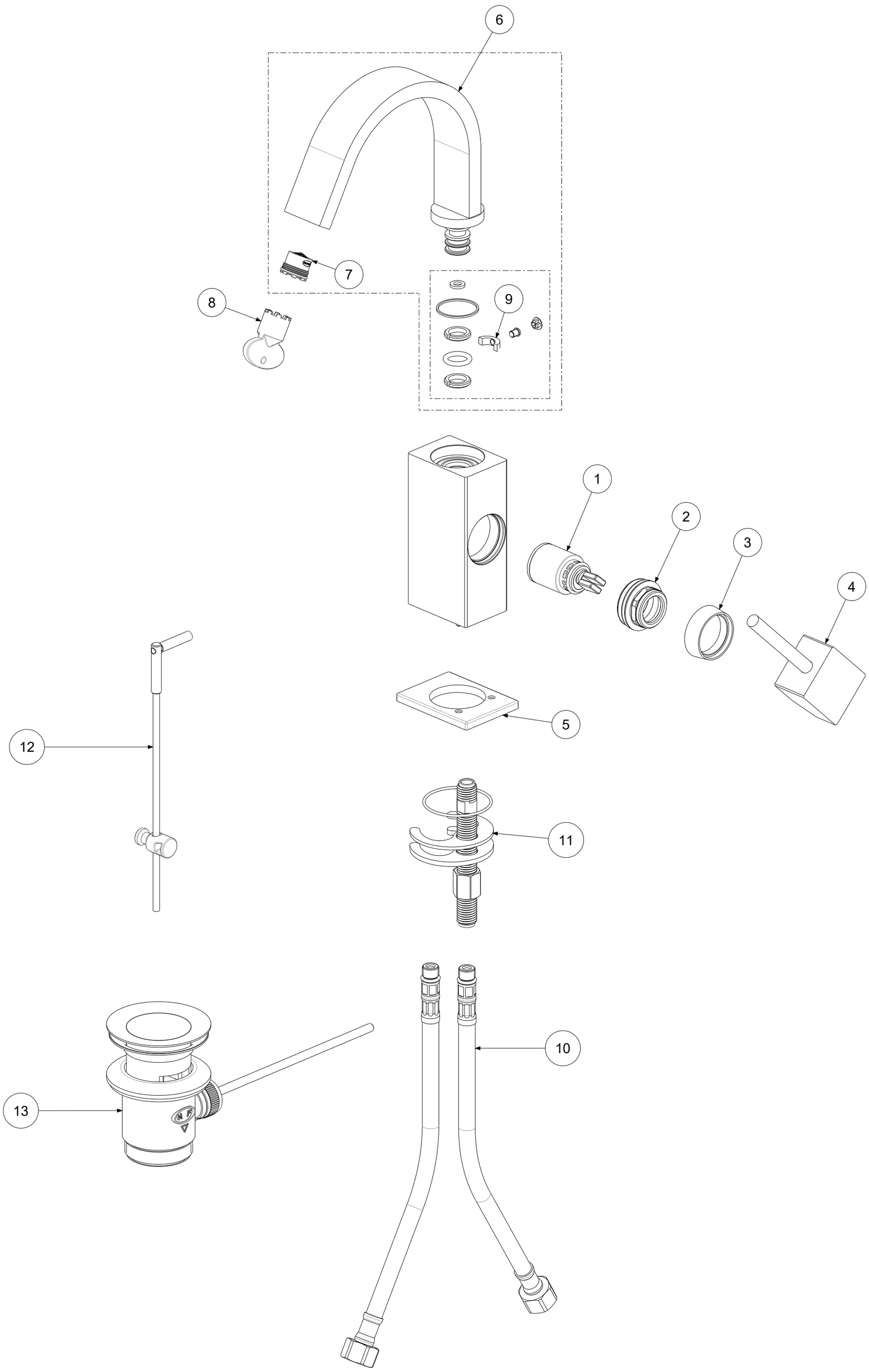

APPROVATO: *Approved:*			A2	SCALA *Scale*	0,500	MATERIALE *Material*	VARI
DISEGNATO: *Design:*	Bertoli	07/08/2020		UNITA' *Unit*	mm	SERIE *Range*	LEVEL
		DESCRIZIONE - *Description:*					
		Misc.bidet girevole S/A 1'1/4 c/piatta leva Asta LEVEL *Bidet mixer with 1"1/4G pop up waste - Asta handle*					
		FOGLIO - *Sheet:*		Ricambi	CODICE - *Part Number:*		**LEA837CR**

La Rubinetteria PAFFONI si riserva a termini di legge la proprietà del presentedisegno con divieto di riprodurlo o comunicarlo a terzi senza autorizzazione - *Rubinetteria Paffoni reserves the ownership of this drawing by law with the prohibition of reproducing it or communicating it to third parties without authorization*