| P<br>*Item* | CODICE<br>*Code* | DESCRIZIONE<br>*Designation* |
|---|---|---|
| 1 | ZFIS019 | Set fissaggio piantane |
| 2 | ZVIT001 | Vitone dischi ceramici 90° dx |
| 3 | ZCAP006.. | Cappuccio scorrevole a campana |
| 4 | ZMAN005.. | Maniglia completa IRIS |
| 5 | ZACC096 | Vite 4MA per maniglia vitone ceramico |
| 6 | ZPLA001.. | Placchetta per maniglia IRIS |
| 7 | ZBOC009.. | Bocca per batteria lavabo scarico automatico |
| 8 | ZAER002.. | Aeratore 24x1 |
| 9 | ZFIS004 | Set di fissaggio |
| 10 | ZFLX019.. | Set flex inox cm.13 (2 pezzi) F1/2" |
| 11 | ZAST002.. | Asta Ø4 mm con snodino |
| 12 | ZAST023.. | Snodino per asta scarico |
| 13 | ZSCA040.. | Scarico 1'1/4 modello NEW (ZM) c/tappo host. |

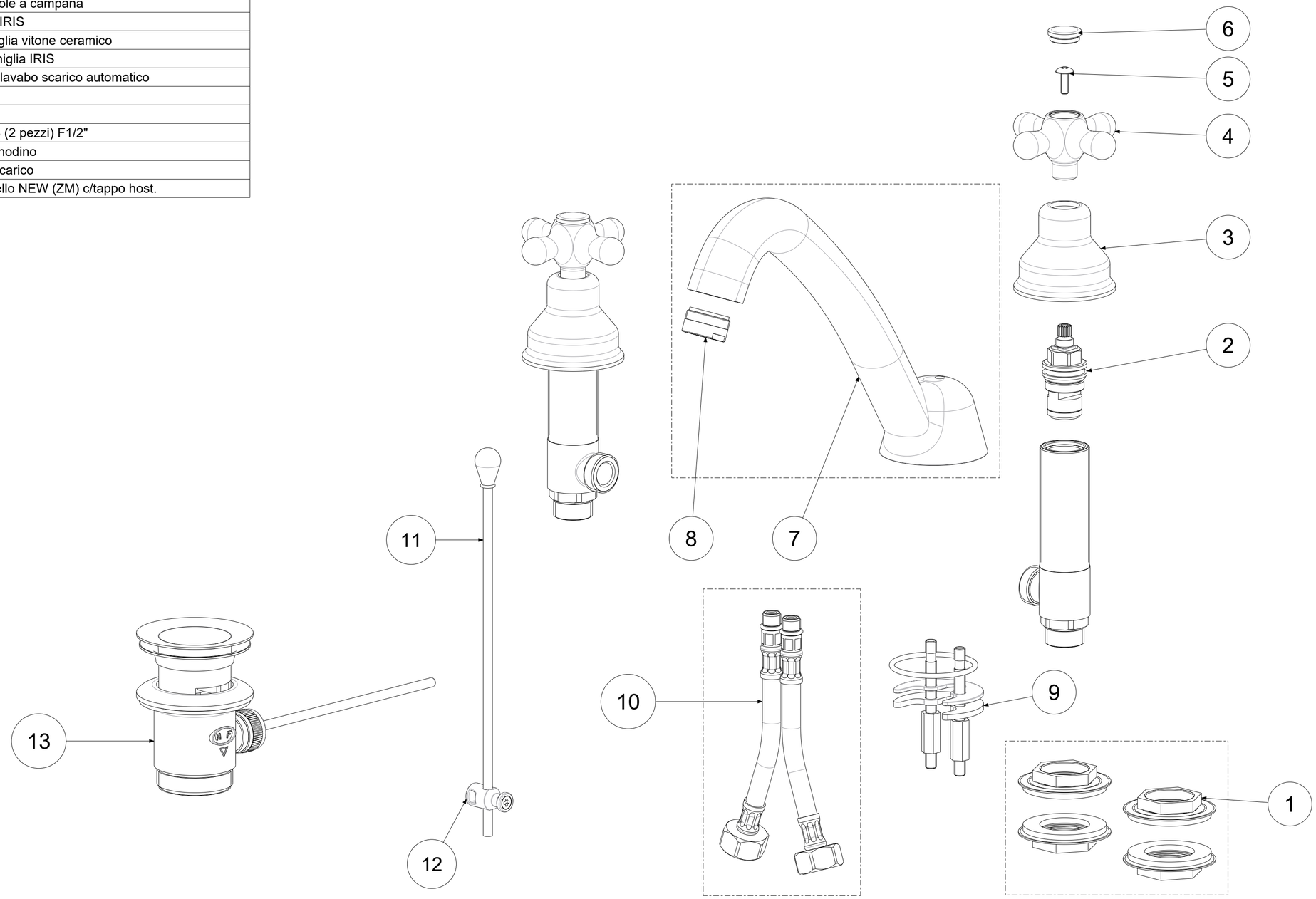


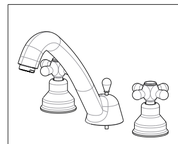

| | | | | | | |
|---|---|---|---|---|---|---|
| APPROVATO:<br>*Approved:* | | | A2 | SCALA<br>*Scale* | 1:1,667 | MATERIALE<br>*Material* | VARI |
| DISEGNATO:<br>*Design:* | Giampani | 26/02/2021 | | UNITA'<br>*Unit* | mm | SERIE<br>*Range* | IRIS |

DESCRIZIONE - *Description:*

Batteria lavabo S/A 1'1/4

*Three-holes wash basin mixer with 1 1/4" P.U.W.*

| FOGLIO - *Sheet:* | Ricambi | CODICE - *Part Number:* | **IRV055CR** |
|---|---|---|---|

La Rubinetteria PAFFONI si riserva a termini di legge la proprietà del presentedisegno con divieto di riprodurlo o comunicarlo a terzi senza autorizzazione - *Rubinetteria Paffoni reserves the ownership of this drawing by law with the prohibition of reproducing it or communicating it to third parties without authorization*