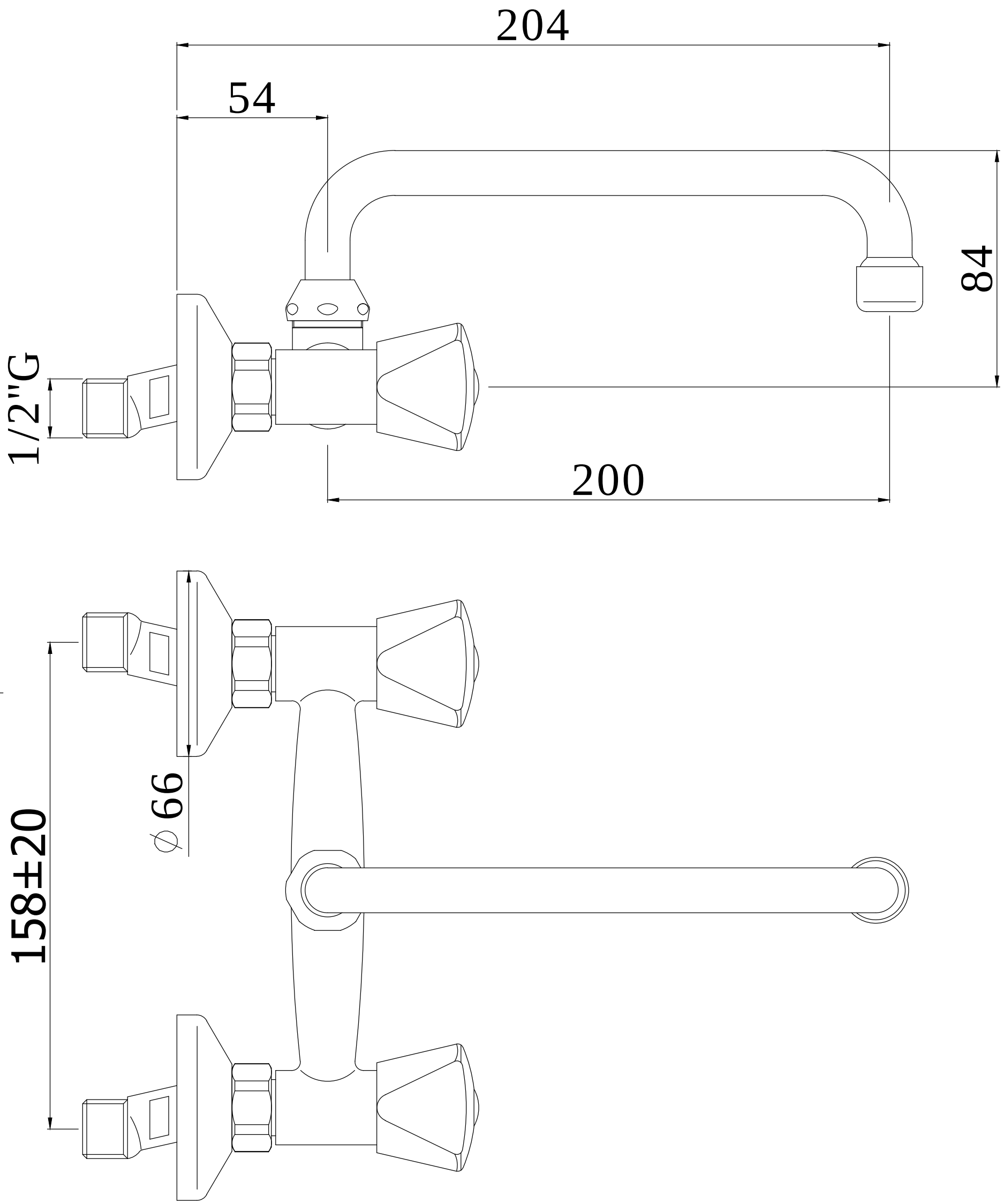

MODIFICHE	DATA	NOME	REV.	DESCRIZIONE MODIFICA

SMUSSI NON QUOTATI	RAGGI NON QUOTATI	RUGOSITA' Ra IN µm	PESO / GRUPPO TECNICI	MATERIALE VARI	FORMATO A2
	DISEGNATO	CONTROLLATO	QUOTE SENZA INDICAZIONE DI TOLLERANZA	SCALA	
DATA	24/11/2016		Tolleranza generale ±0,1	1:1	
NOME	Giampani				

DESCRIZIONE
Gr.lavello Oli c/raccordo foro 18 canna
U D18 cm.20 c/vit.cer.

SERIE	CODICE N°
ETOILE	ETV167CR14

La Rubinetteria PAFFONI si riserva a termini di legge la proprietà del presente disegno con divieto di riprodurlo o comunicarlo a terzi senza autorizzazione