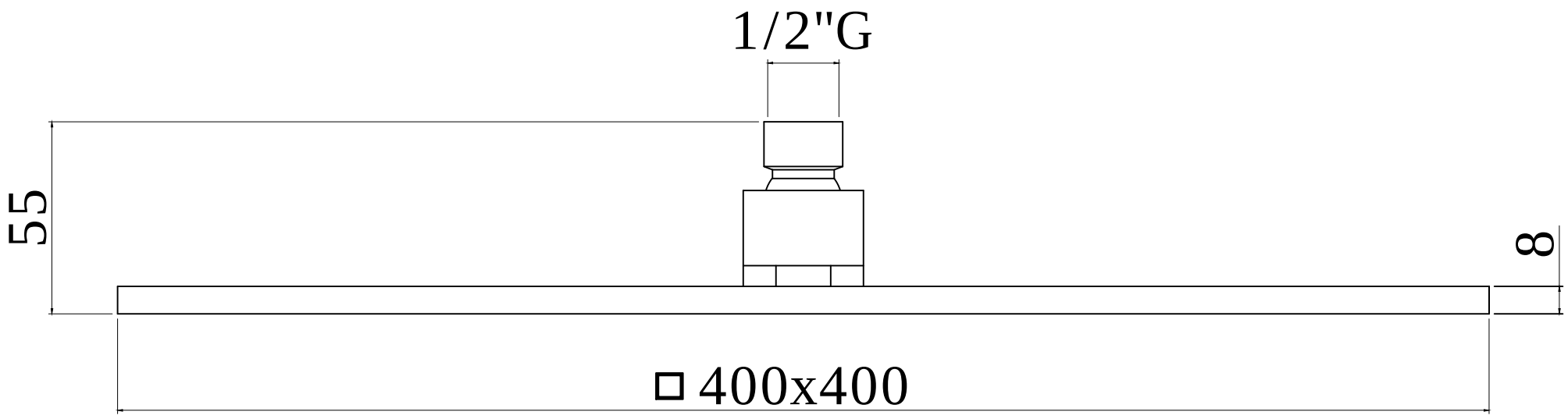
1/2"G
55
8
□ 400x400