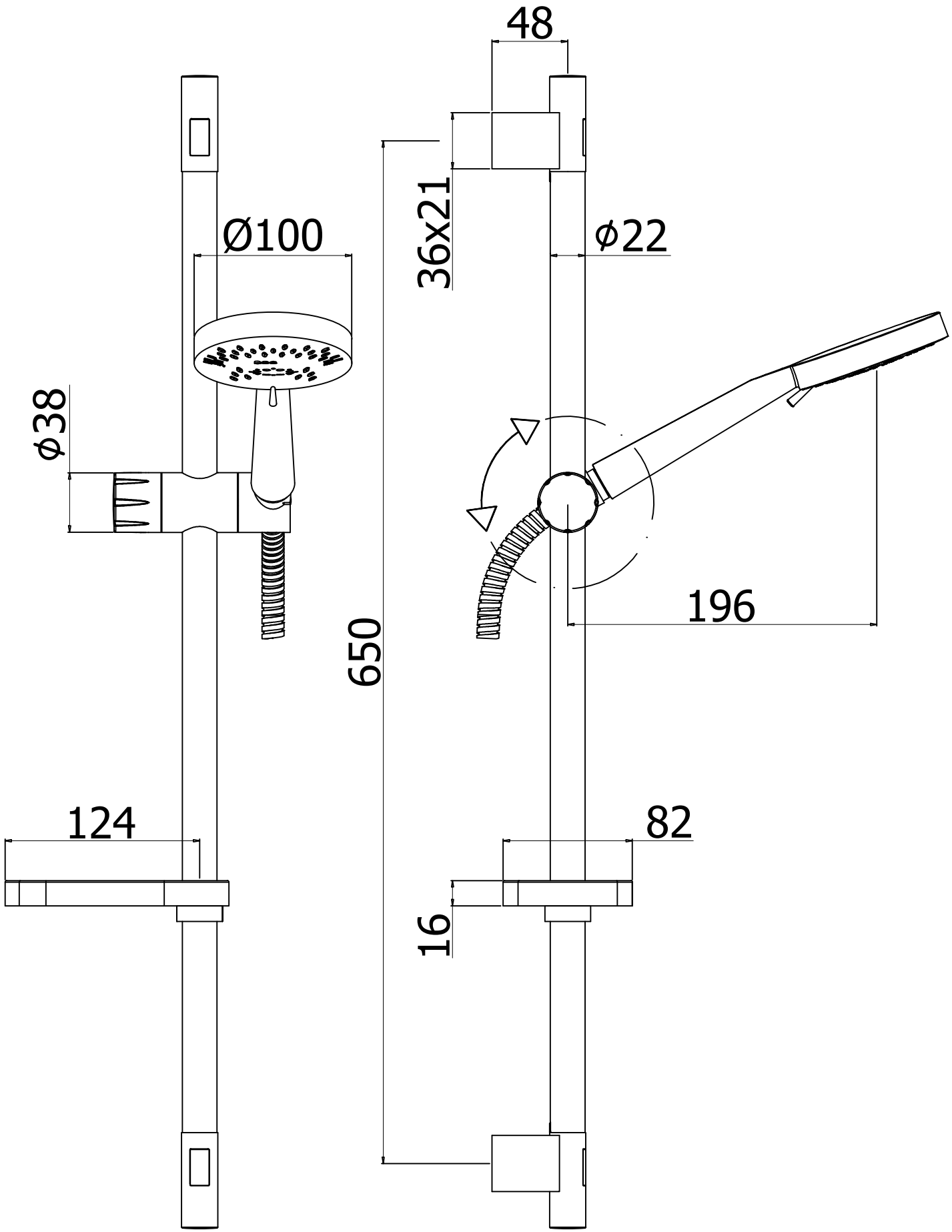
48
36x21
Ø100
ϕ22
ϕ38
650
196
124
82
16