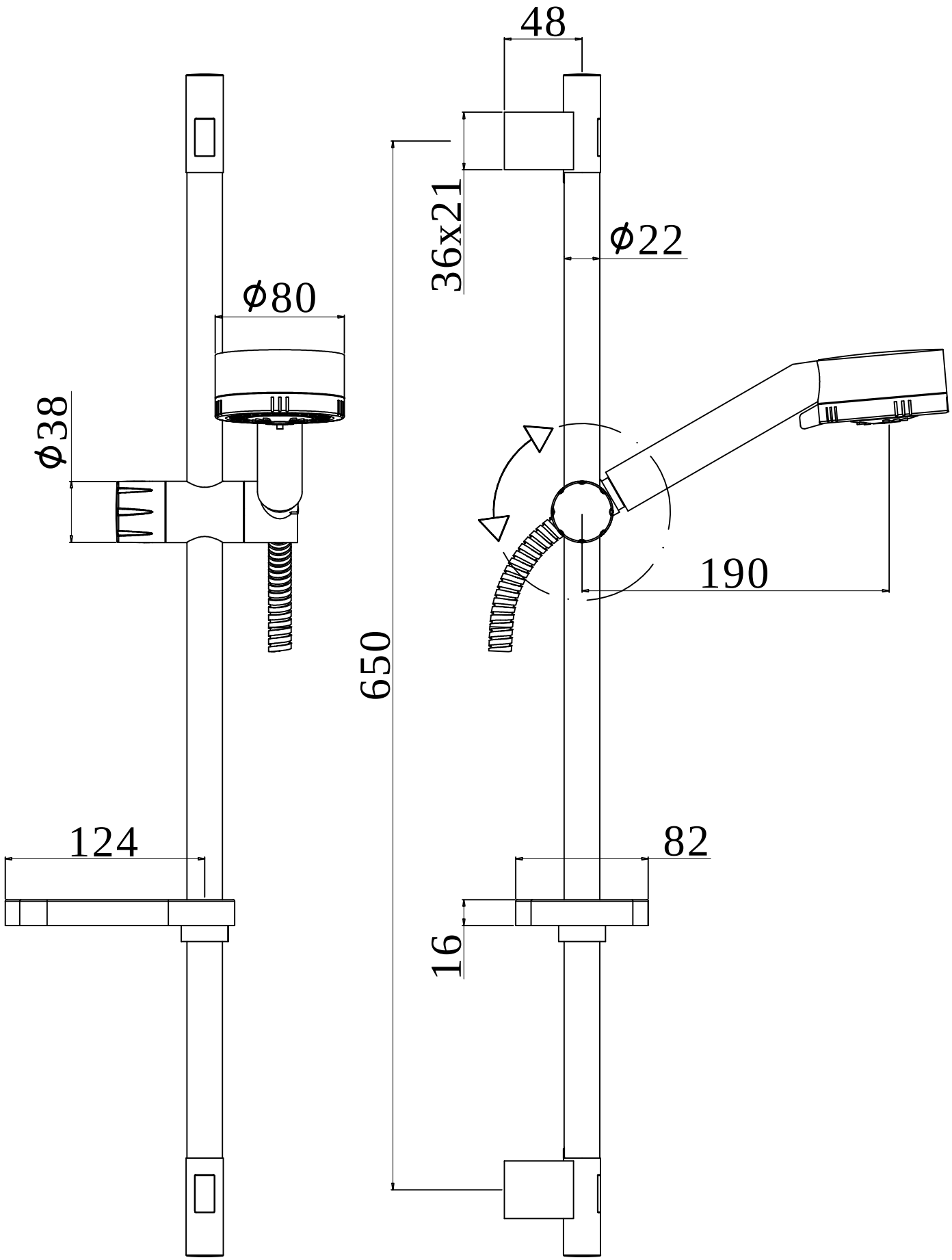
48
36x21
ϕ22
ϕ80
ϕ38
190
650
124
82
16