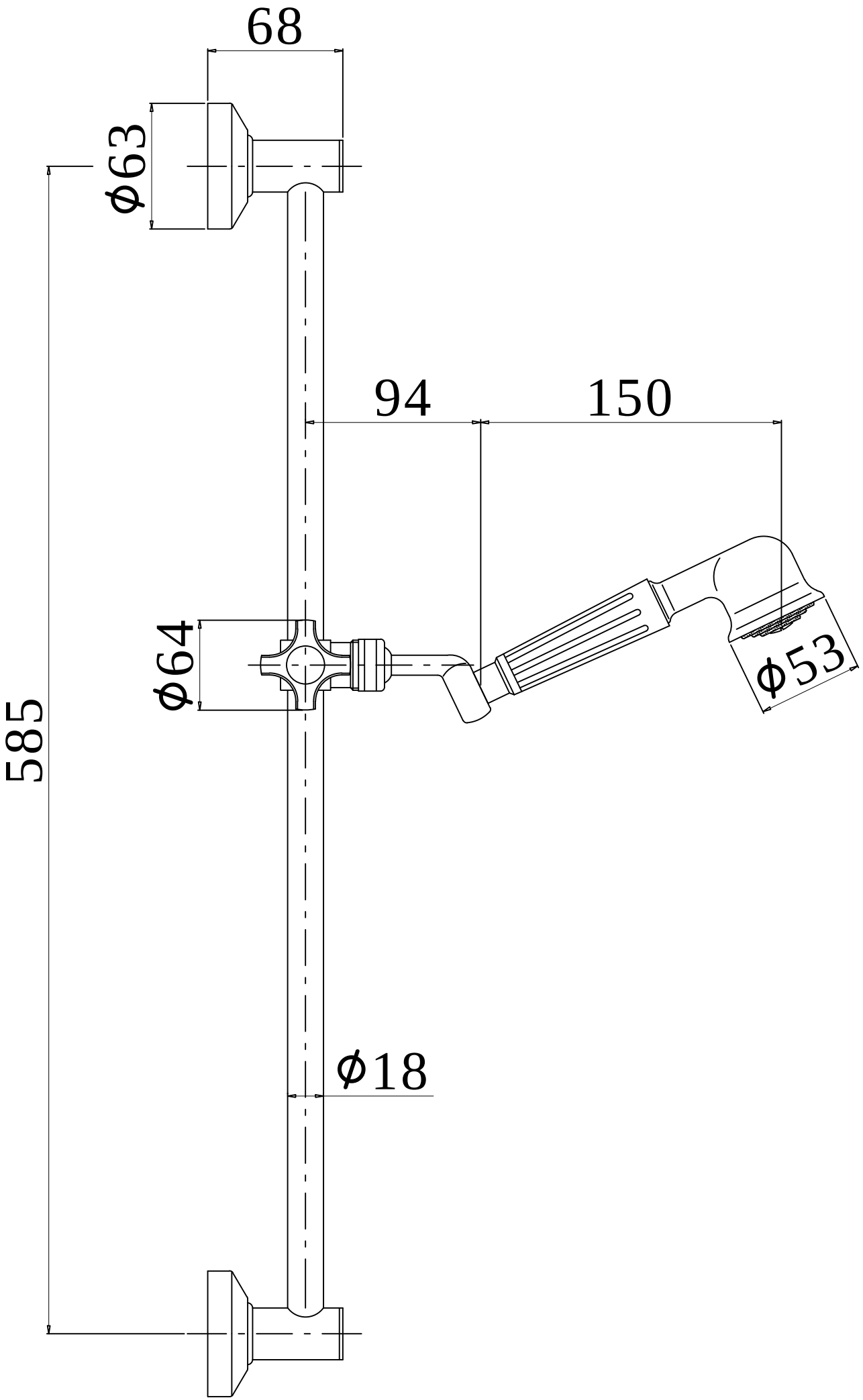
68
ϕ63
94
150
ϕ64
ϕ53
585
ϕ18