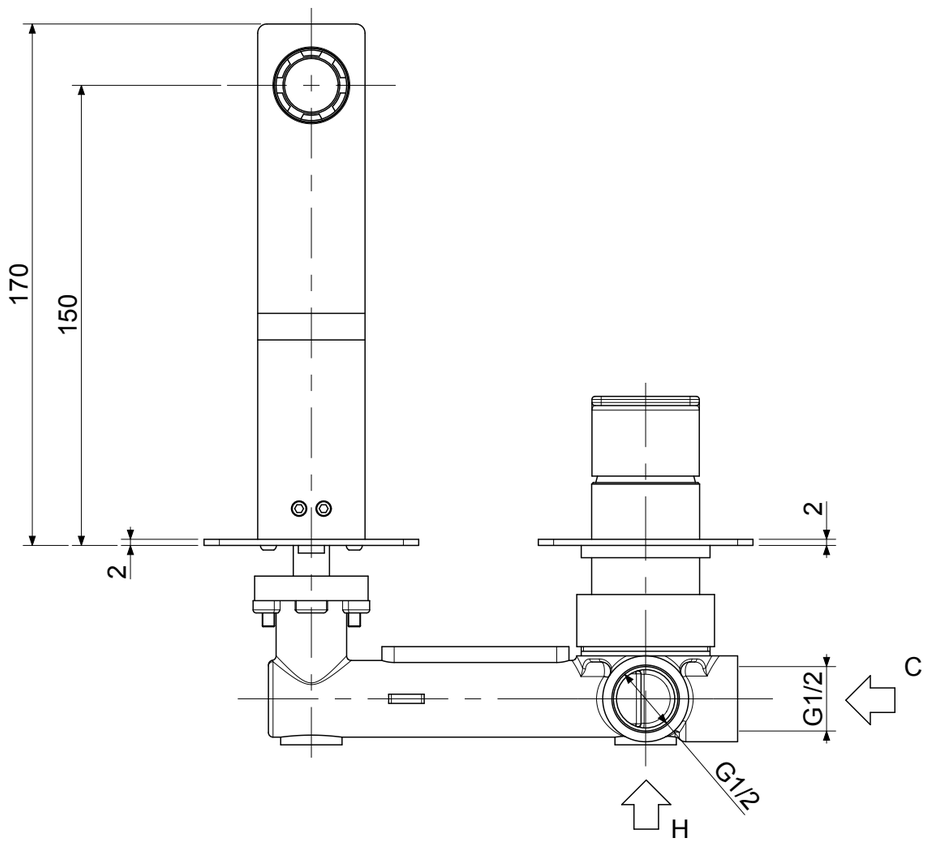

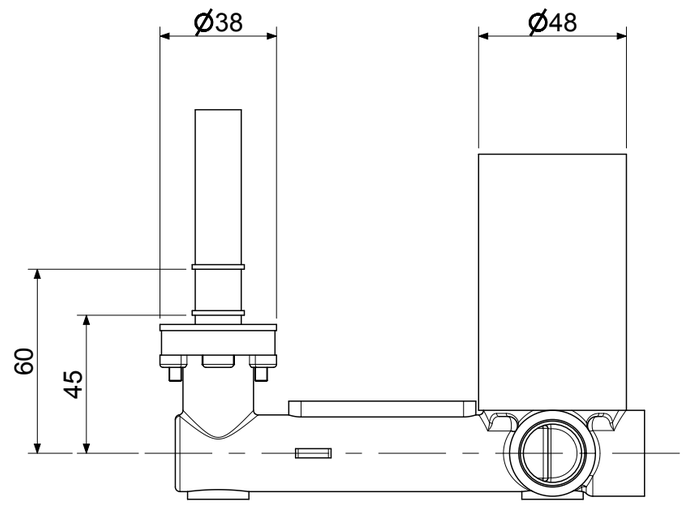

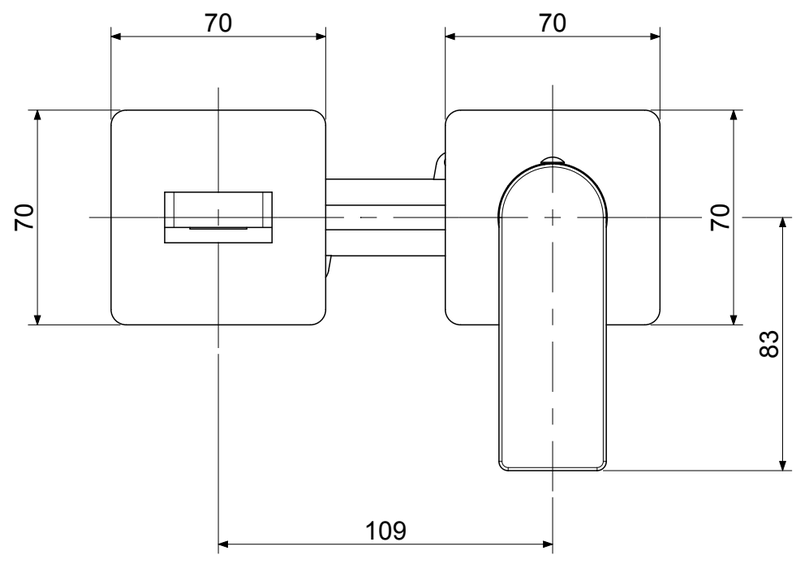

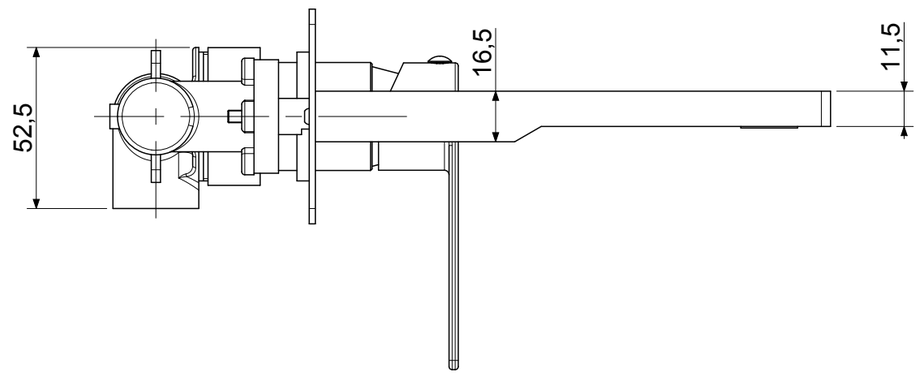

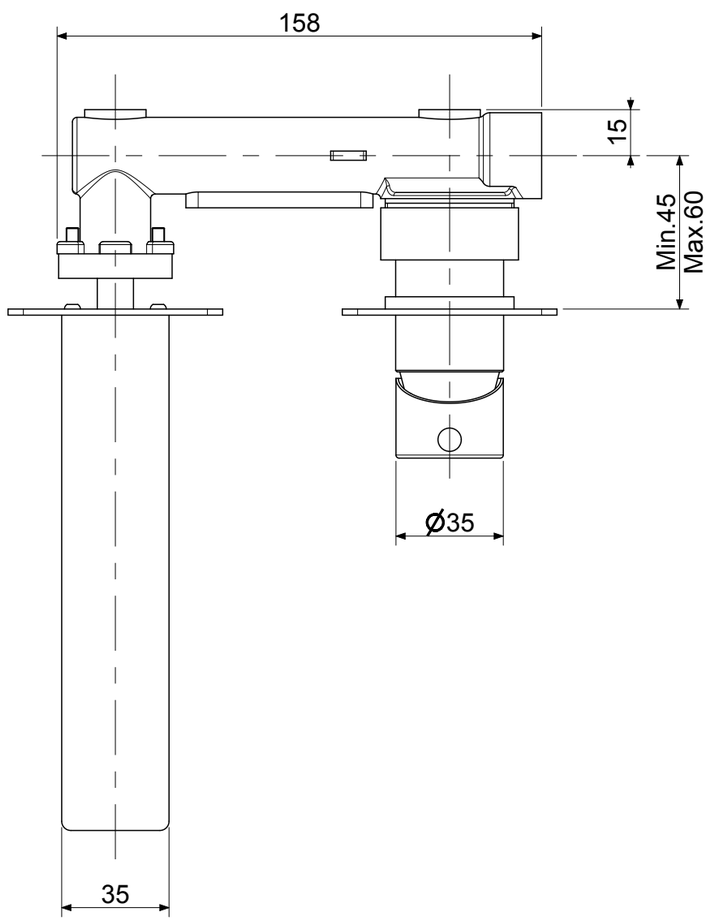

REV 0

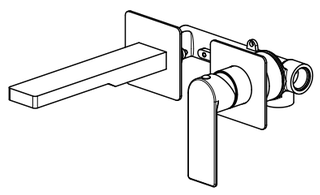

DATA	NOME	REV.	DESCRIZIONE MODIFICA			
SMUSSI	RAGGI	RUGOSITA'	PESO	GRUPPO	MATERIALE	A2
0,5X45°	0,3	1,6	gr 0,000		VARI	
	DISEGNATO	APPROVATO	QUOTE SENZA INDICAZIONE DI TOLLERANZA		SCALA	
DATA	16/03/2018		TOLLERANZA GENERALE ±0,1		0,500	
NOME	Giampani					

DESCRIZIONE

Mix incasso 2 fori 2 piastre 70x70
e bocca mm150

SERIE	CODICE
TANGO	TA104CR70

La Rubinetteria PAFFONI si riserva a termini di legge la proprietà del presentedisegno con divieto di riprodurlo o comunicarlo a terzi senza autorizzazione