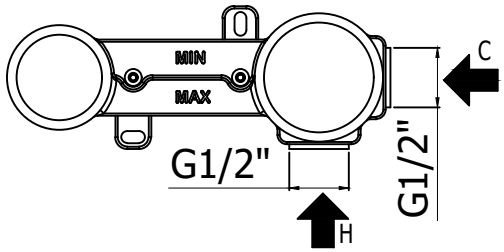
MIN
MAX
C
G1/2"
G1/2"
H

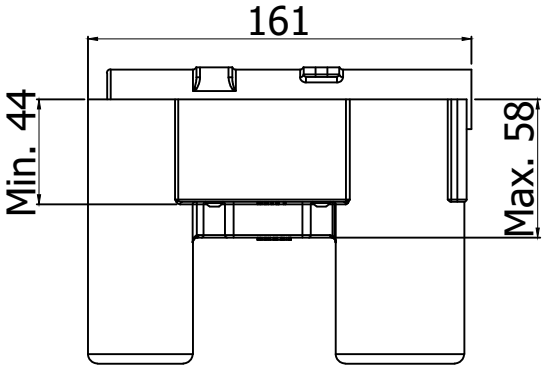
161
Min. 44
Max. 58

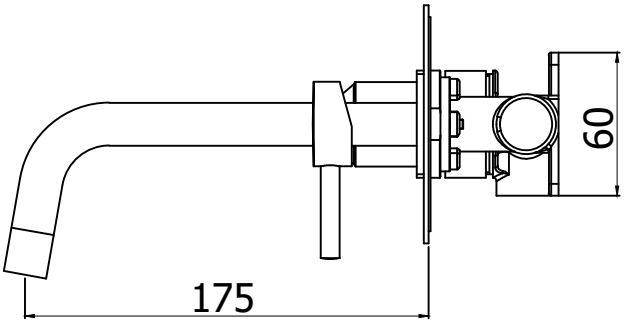
60
175

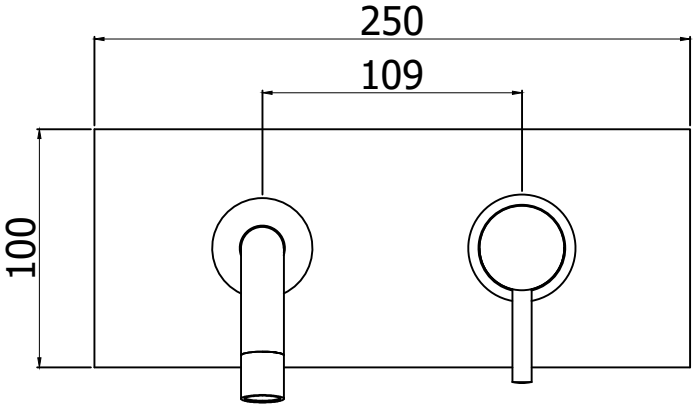
250
109
100