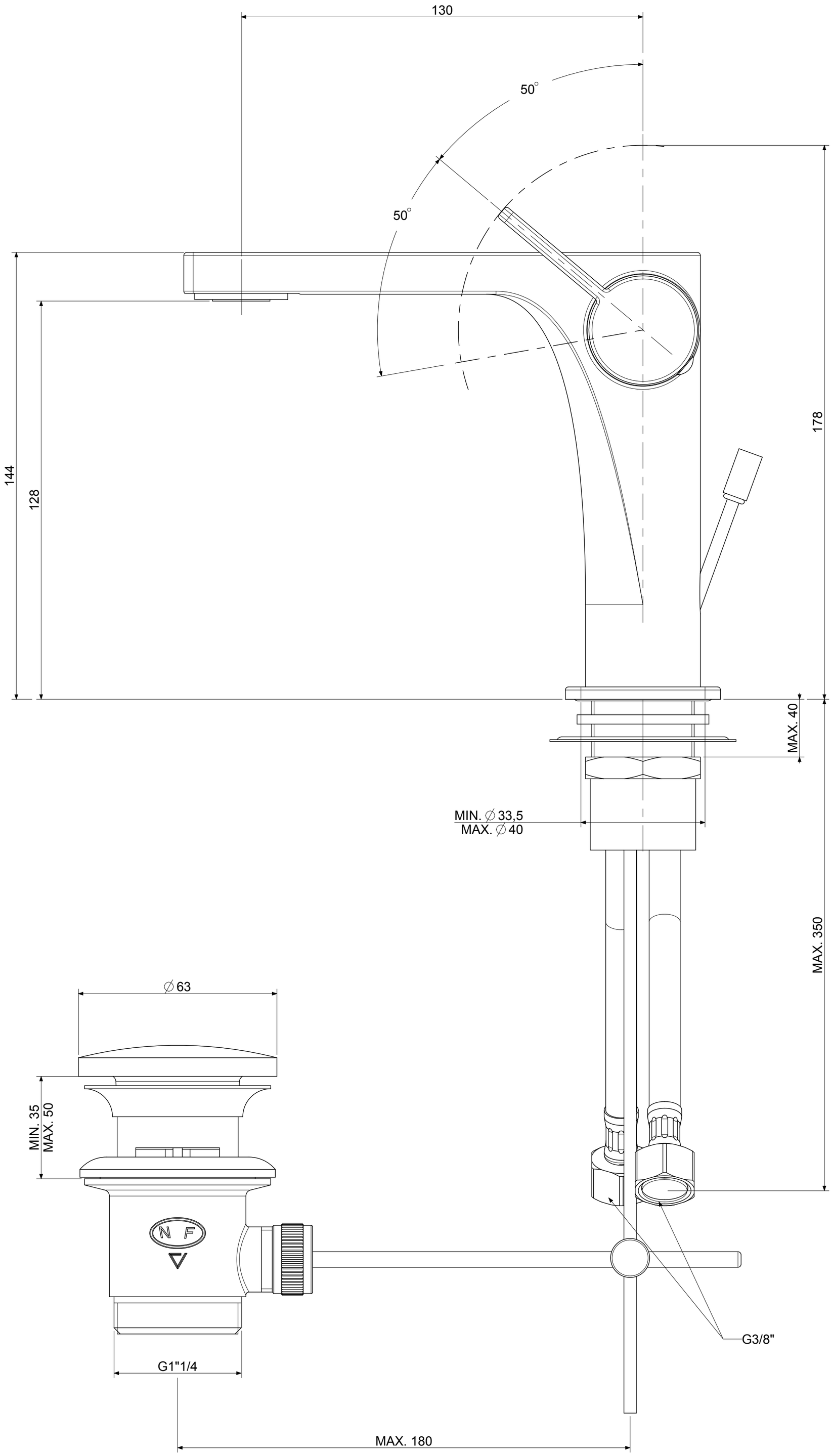

REV 0							
	DATA	NOME	REV.	DESCRIZIONE MODIFICA			
	SMUSSI	RAGGI	RUGOSITA'	PESO	GRUPPO	MATERIALE	A2
	0,5X45°	0,3	1,6	gr 0,000		VARI	
		DISEGNATO	APPROVATO	QUOTE SENZA INDICAZIONE DI TOLLERANZA		SCALA	
	DATA	05/04/2018		TOLLERANZA GENERALE ±0,1		1,000	
	NOME	Giampani					
			DESCRIZIONE	Miscelatore lavabo Laterale S/A 1' 1/4			
			SERIE	ROCK	CODICE	RO075CR	

La Rubinetteria PAFFONI si riserva a termini di legge la proprietà del presentedisegno con divieto di riprodurlo o comunicarlo a terzi senza autorizzazione