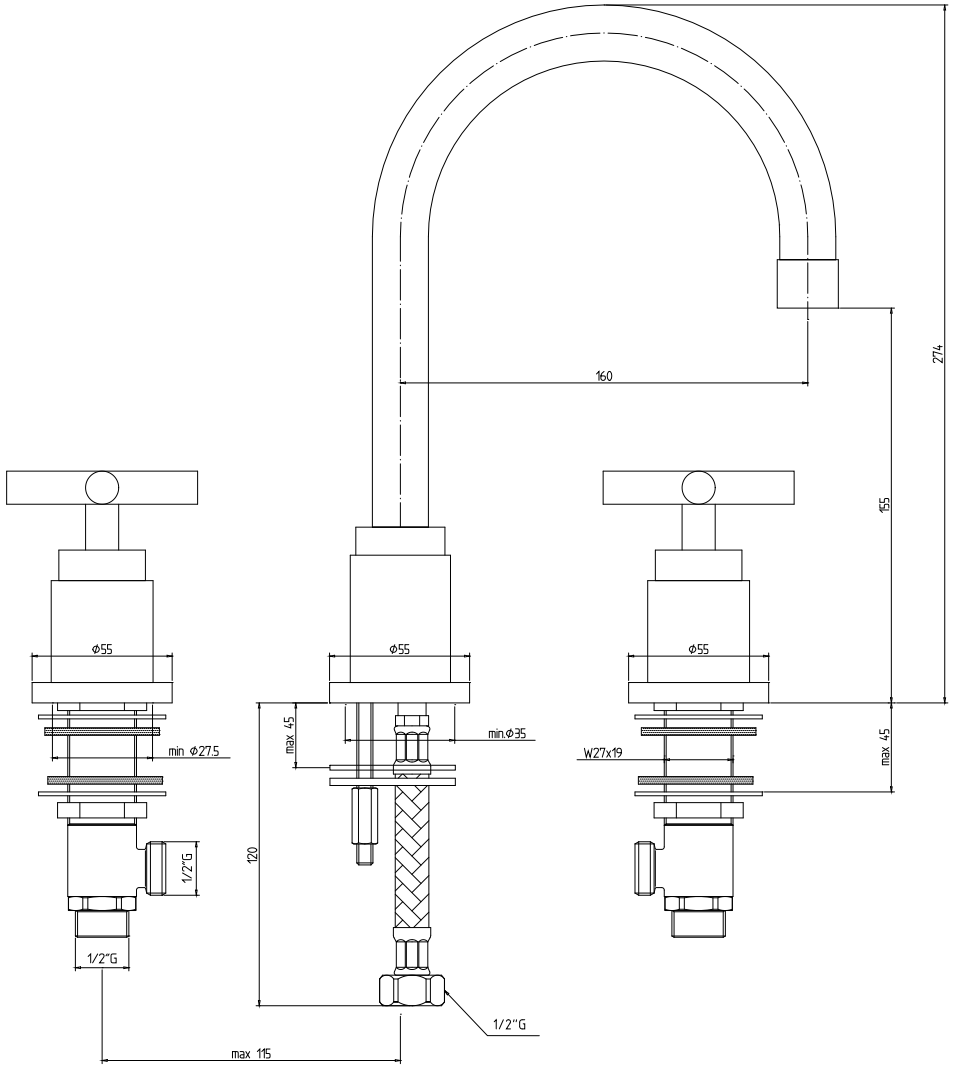

paffoni rubinetteria s.p.a.	MATERIALE:	PESO:	MODIFICHE F E D C B A
	SCALA: 1:1	FORMATO: A2	
	QUOTE SENZA INDICAZIONE DI TOLLERANZA ±0.1 SPIGOLI E RAGGI NON QUOTATI R=0.3		
DESCRIZIONE: BATTERIA LAVABO TESTA CIECA			
SERIE: QUATTRO		GRUPPO: TECNICI	CODICE N° QTV052
DISEGNATO: Giampani S.	CONTROLLATO:	DATA: 06/10/2003	

La Rubinetteria PAFFONI si riserva a termini di legge la proprietà del presente disegno con divieto di riprodurlo o comunicarlo a terzi senza autorizzazione.