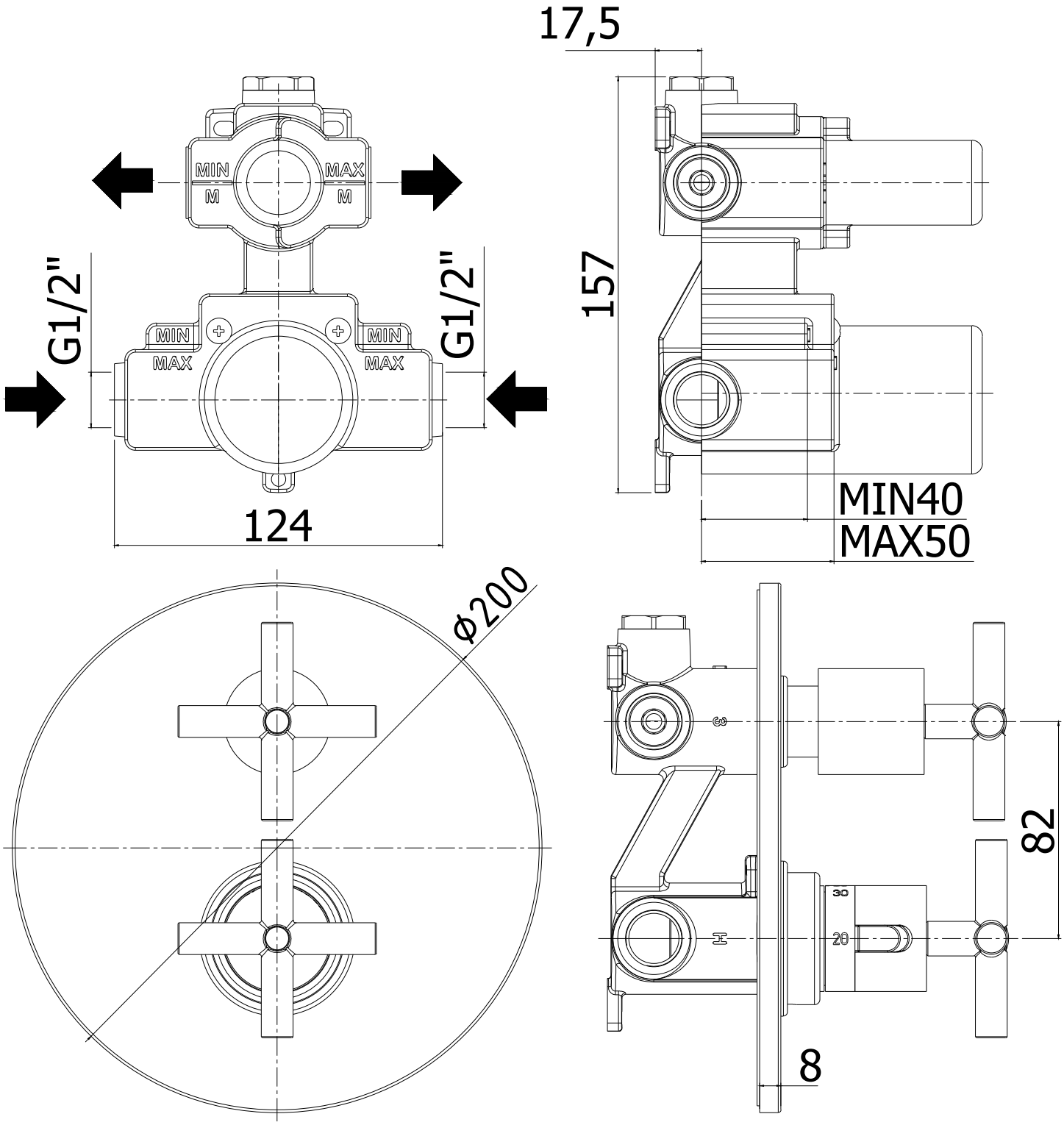
17,5
MIN
MAX
M
M
G1/2"
G1/2"
MIN
MAX
MIN
MAX
157
124
MIN40
MAX50
Ø200
82
8