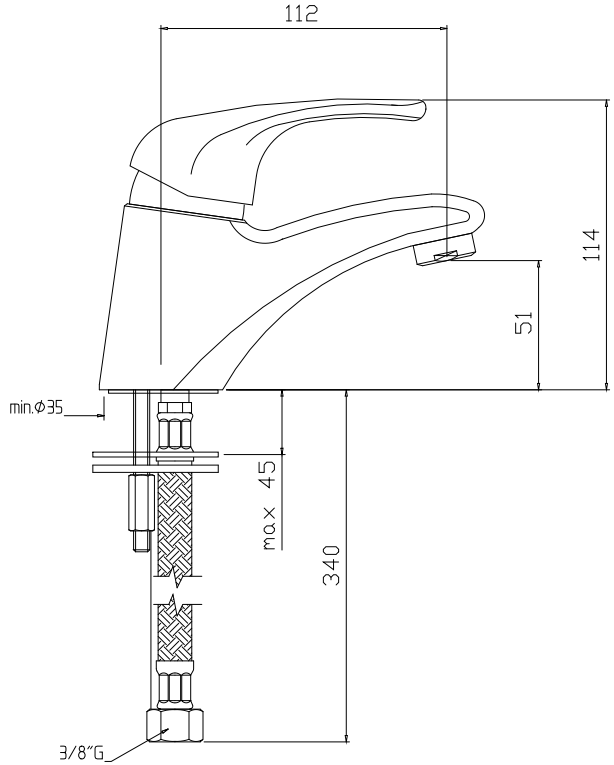

SMUSSI NON QUOTATI	RAGGI NON QUOTATI	RUGOSITA' R=IN µ		PESO	MATERIALE	FORMATO	
				GRUPPO TECNICI		A2	
REVISIONE REV.	A	B	C	D	E	F	G	H	SOSTITUISCE	DATA / FIRMA
DATA										
NOME									SOSTITUITO DA	DATA / FIRMA
	DISEGNATO	CONTROLLATO	APPROVATO	VERIF. NORME	QUOTE SENZA INDICAZIONE DI TOLLERANZA	SCALA	
DATA	24/05/2005				Tolleranza generale ± 0.1	1:1	
NOME	ALTEA G.						

DESCRIZIONE
MISCELATORE LAVABO TESTA CIECA

SERIE
NETTUNO DUE

CODICE N°
ND071...

La Rubinetteria PAFFONI si riserva a termini di legge la proprietà del presente disegno con divieto di riprodurlo o comunicarlo a terzi senza autorizzazione