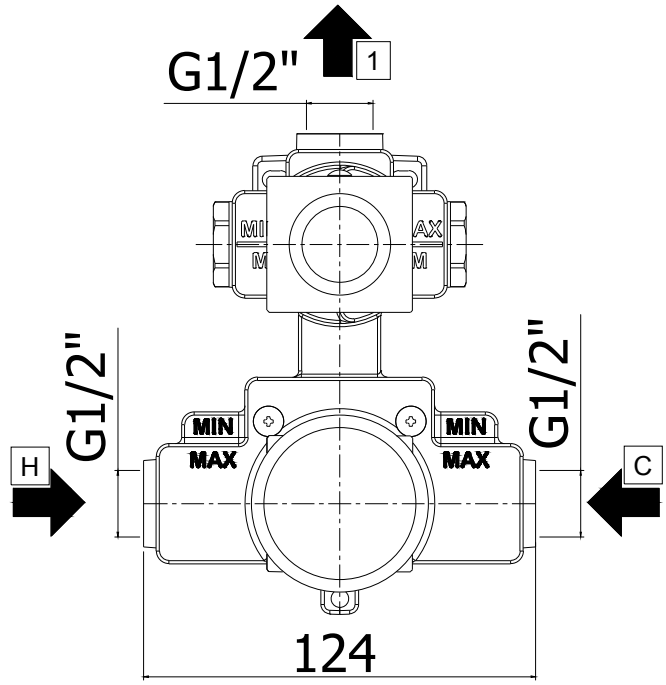
G1/2"
1
MIN
MAX
MIN
MAX
G1/2"
G1/2"
H
C
124

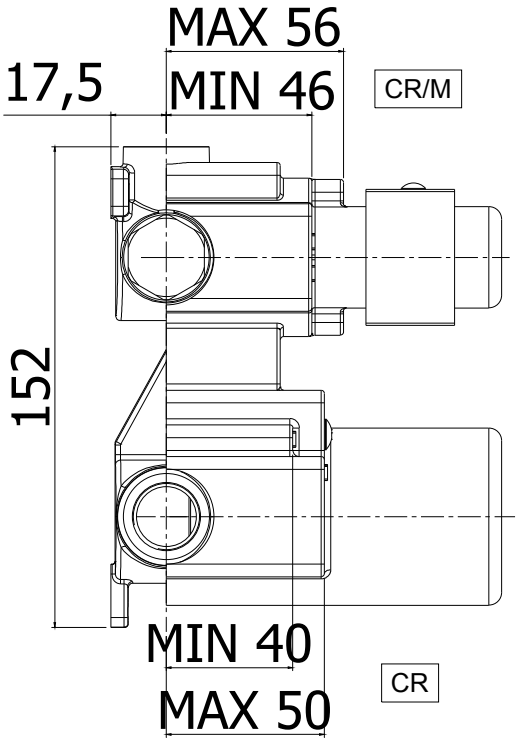
MAX 56
17,5
MIN 46
CR/M
152
MIN 40
CR
MAX 50

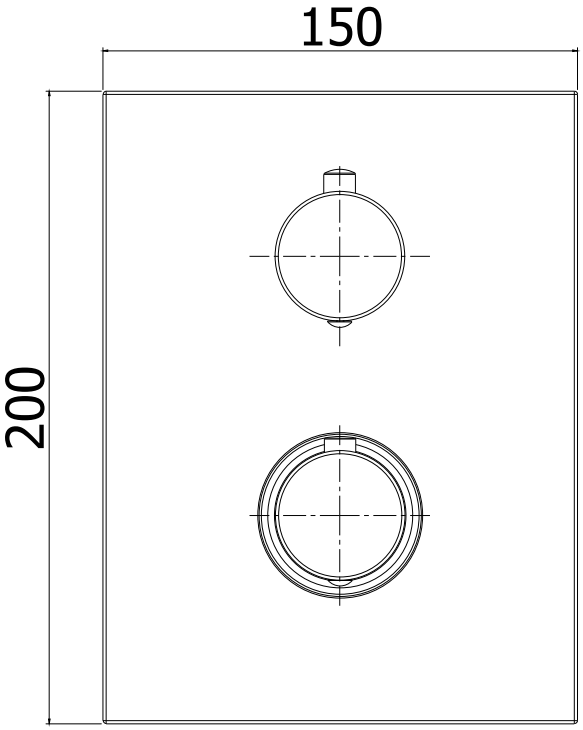
150
200

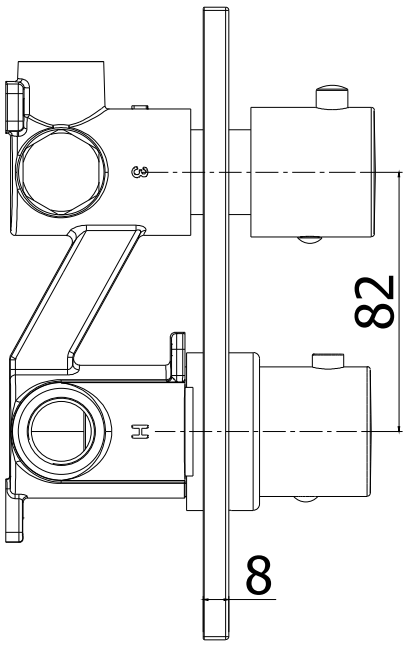
82
8