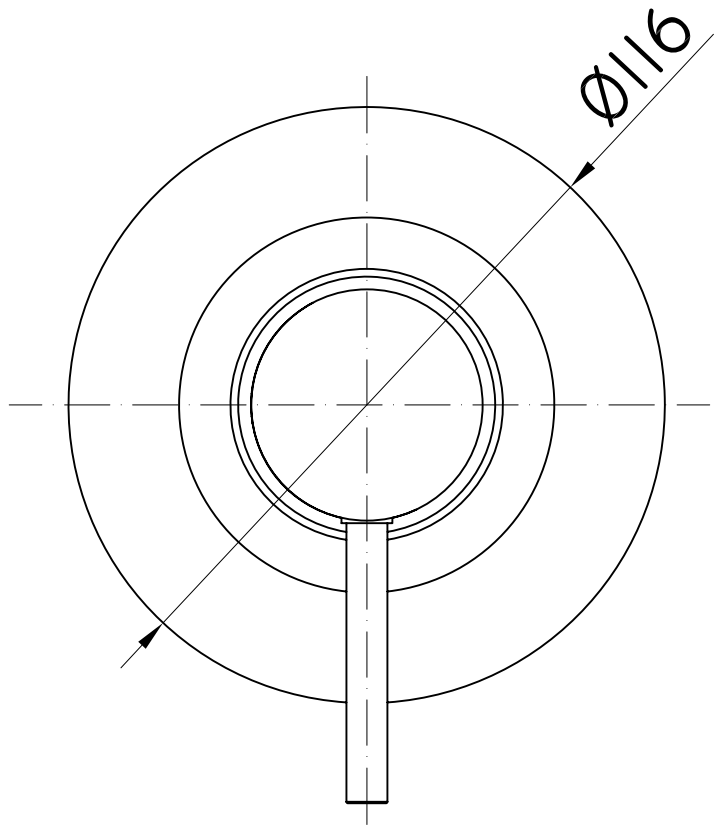

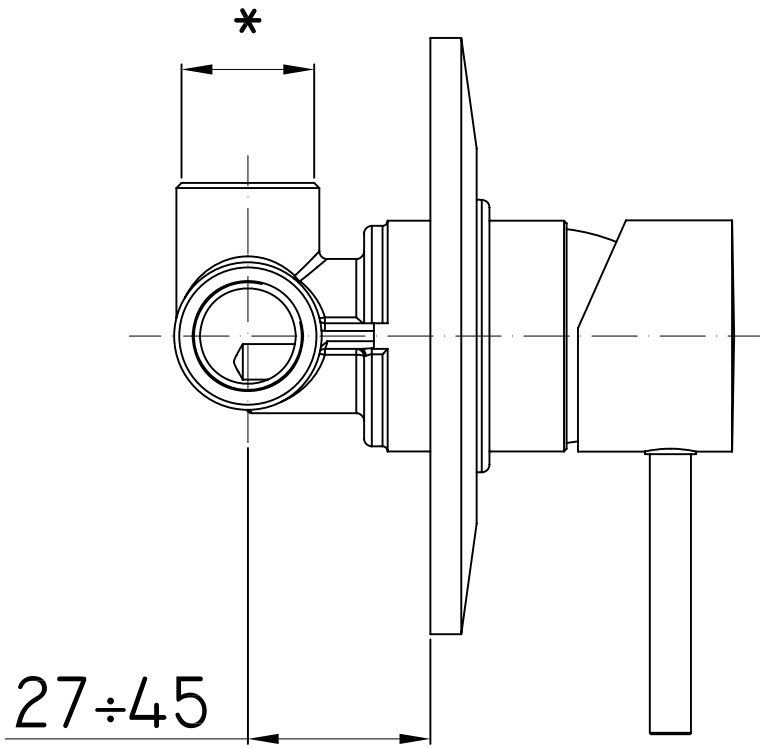

*TUTTI GLI ATTACCHI DEL MISCELATORE SONO DA G1/2"

SMUSSI NON QUOTATI	RAGGI NON QUOTATI	RUGOSITA' Ra IN µm			PESO		MATERIALE		FORMATO		
					GRUPPO TECNICI				A3		
REVISIONE	REV.	A	B	C	D	E	F	G	H	SOSTITUISCE	DATA / FIRMA
	DATA									SOSTITUITO DA	DATA / FIRMA
	NOME										
		DISEGNATO	CONTROLLATO	APPROVATO	VERIF. NORME	QUOTE SENZA INDICAZIONE DI TOLLERANZA		SCALA			
DATA		24/01/2007						1:1			
NOME		GIAMPANI S.									

FONTE water house

DESCRIZIONE: MISCELATORE DOCCIA INCASSO

SERIE: LIGHT

CODICE N°: LIG010CR

La Rubinetteria PAFFONI si riserva a termini di legge la proprietà del presente disegno con divieto di riprodurlo o comunicarlo a terzi senza autorizzazione