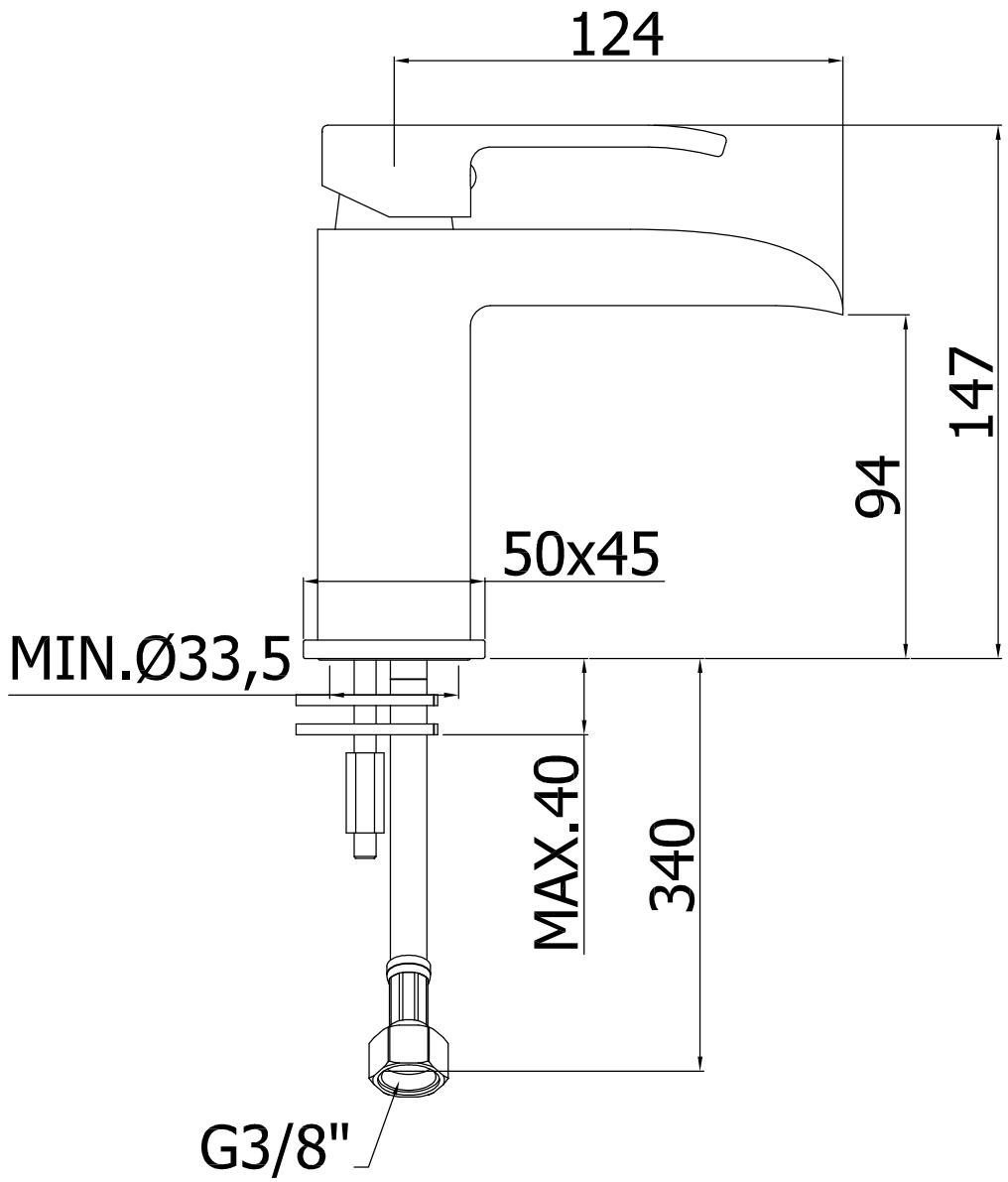

MODIFICHE	DATA	NOME	REV.	DESCRIZIONE MODIFICA

PESO	MATERIALE: Vari	FORMATO: A2		
GRUPPO: Tecnici				
DISEGNATO	CONTROLLATO	QUOTE SENZA INDICAZIONE DI TOLLERANZA	SCALA	
DATA 28/01/2013		Tolleranza generale ±0,1	1:1	
NOME Gaboardi A.				

DESCRIZIONE: Miscelatore lavabo a cascata

SERIE: LEVEL

CODICE N°: LES 061..

La Rubinetteria PAFFONI si riserva a termini di legge la proprietà del presente disegno con divieto di riprodurlo o comunicarlo a terzi senza autorizzazione