STICK

SK040..
SK041..
SK047..
SK048..

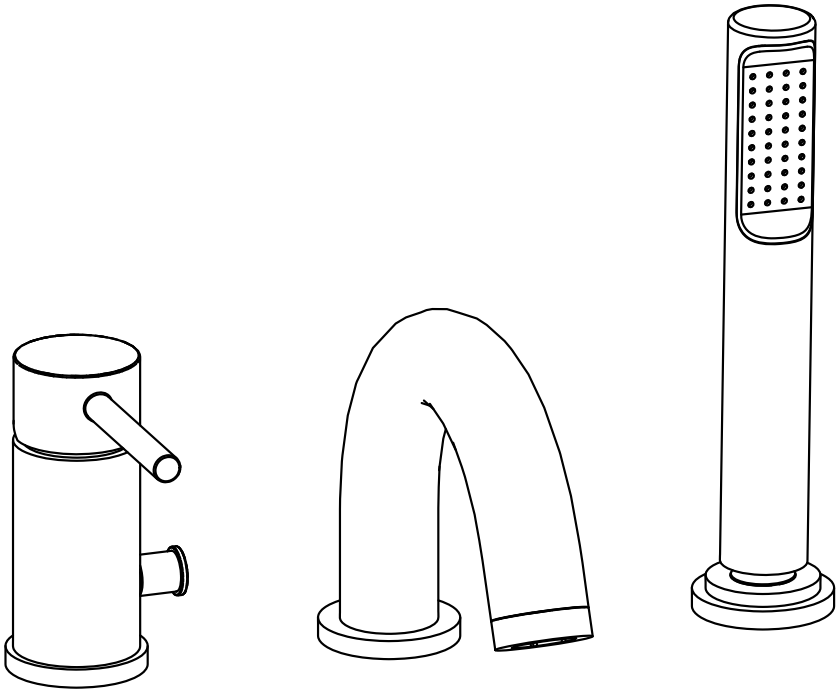

paffoni

IST057
Rev.2016.00

1

Montaggio
Assembly

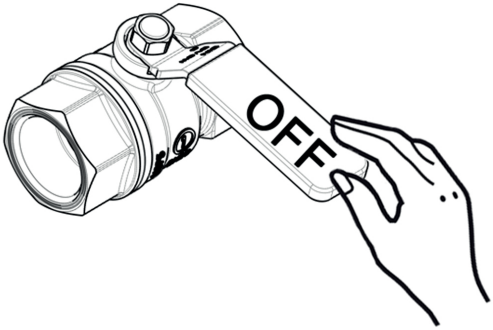

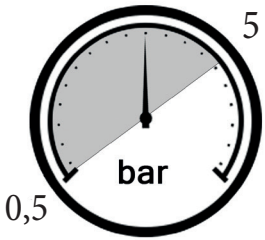

MIN - MAX

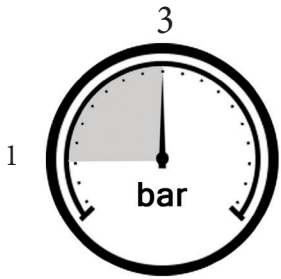

OK

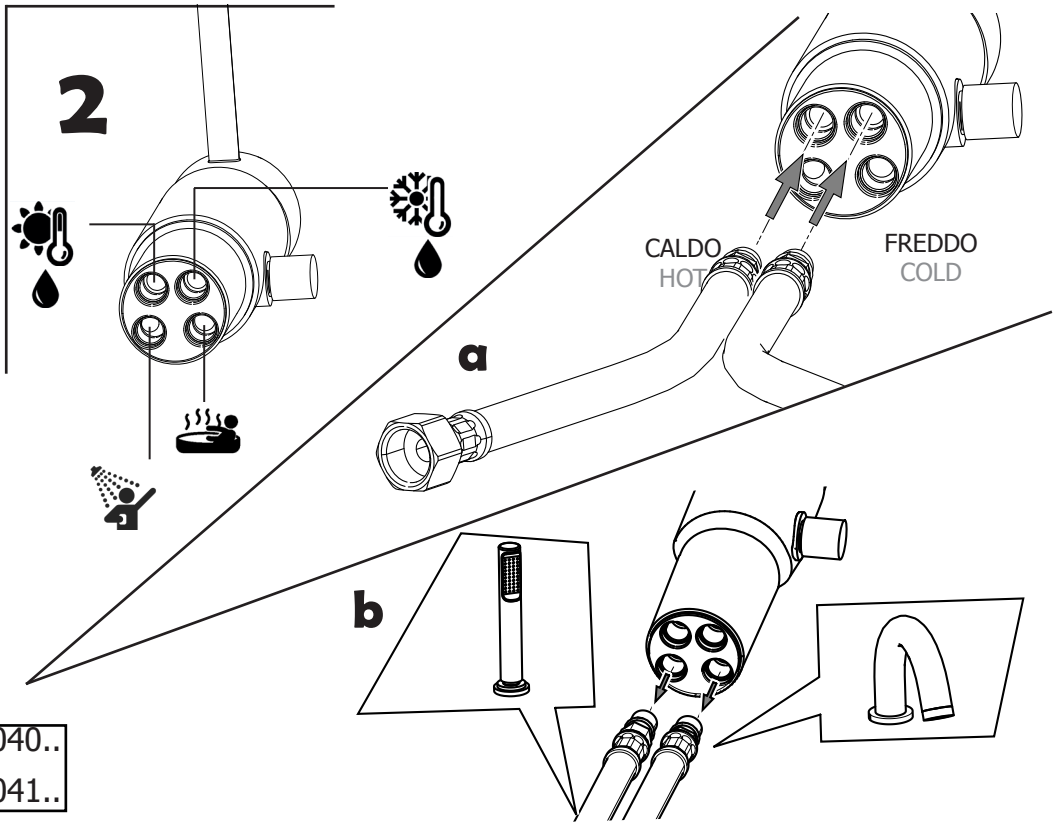

040..
041..

047..
048..

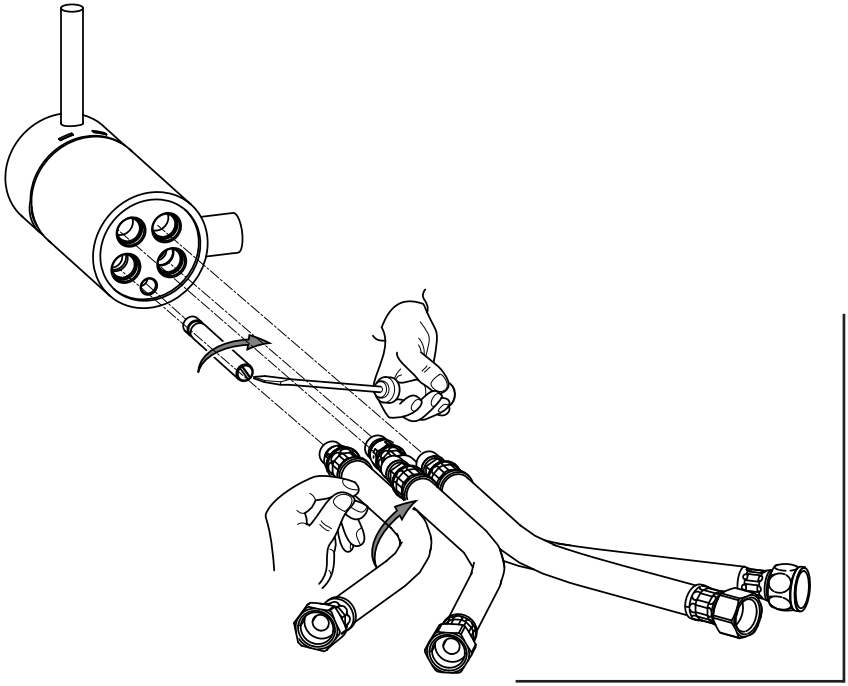

3

040..
041..

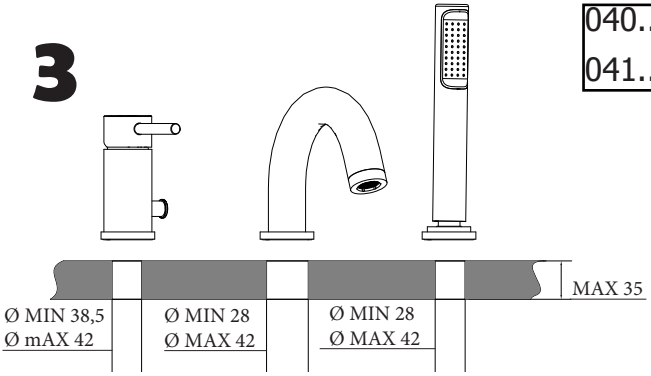

047..
048..

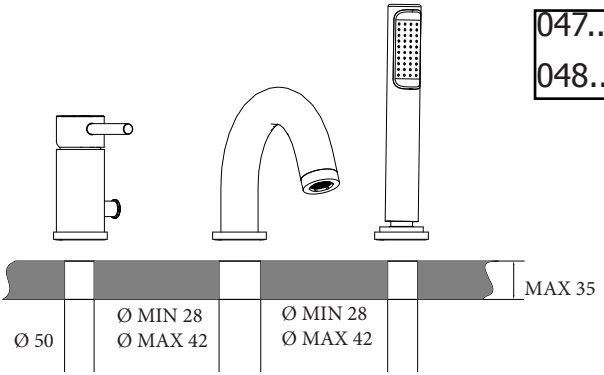

047..
048..

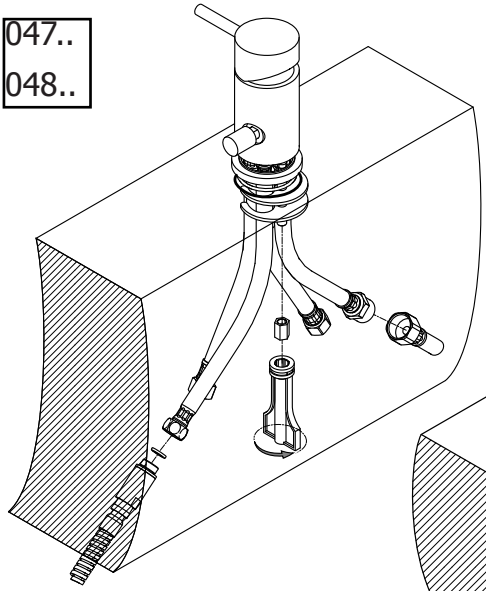

040..
041..

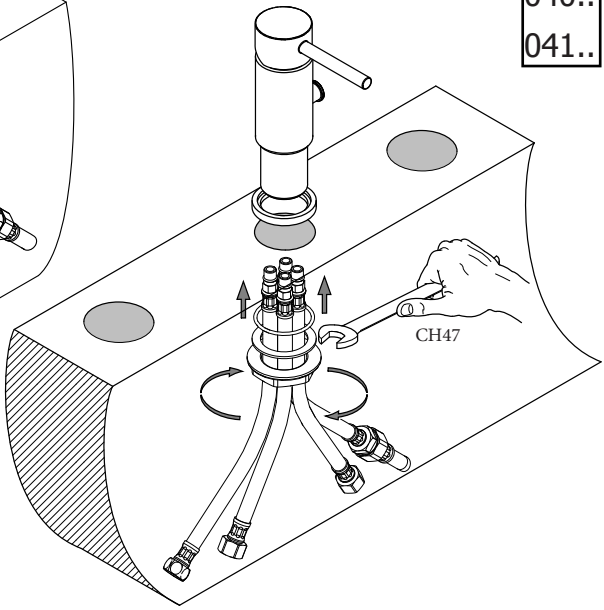

4

a

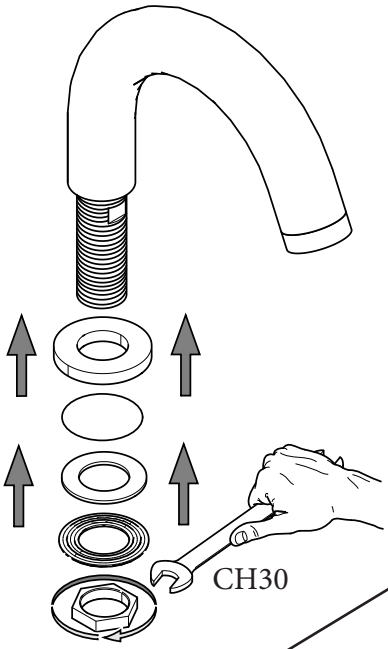

b

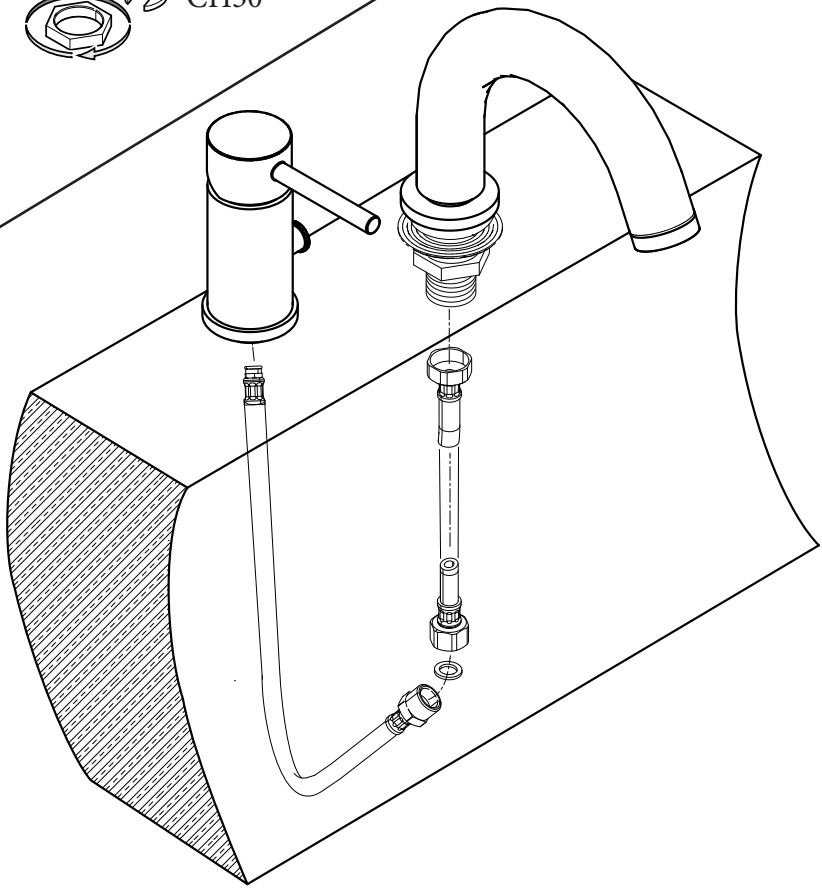

5

a

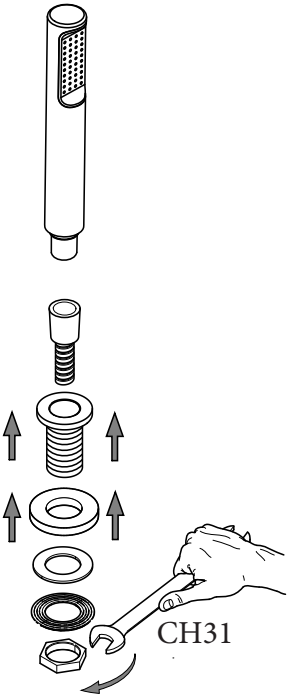

b

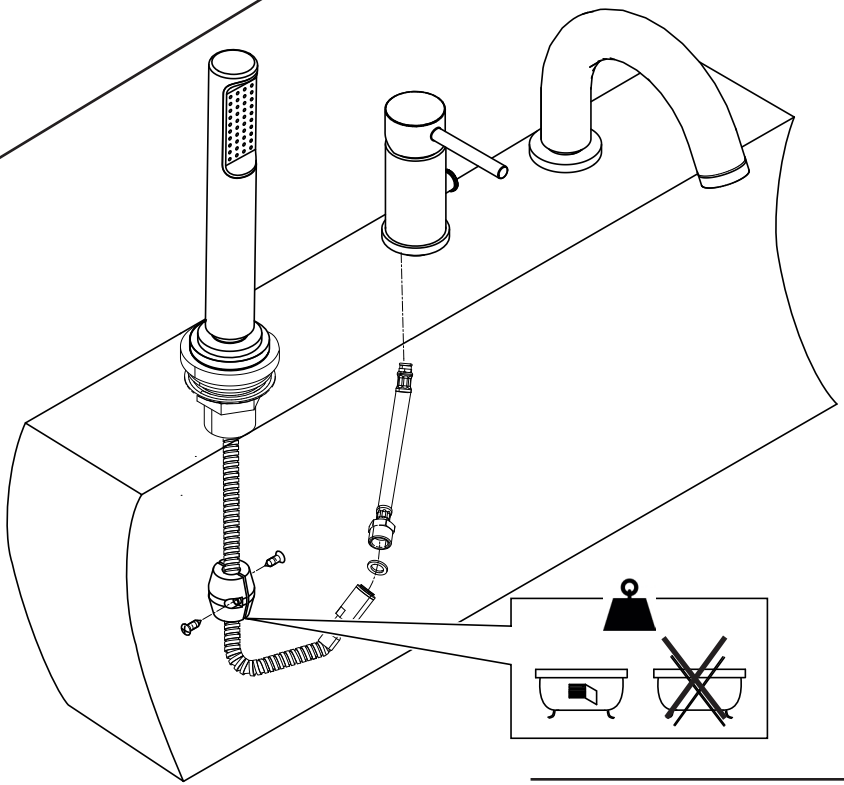

M Manutenzione
Service

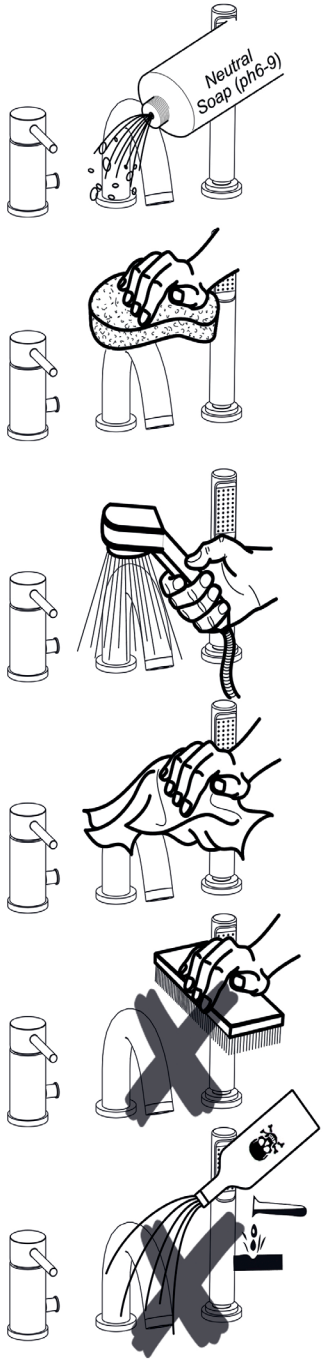

D Deviatore
Diverter

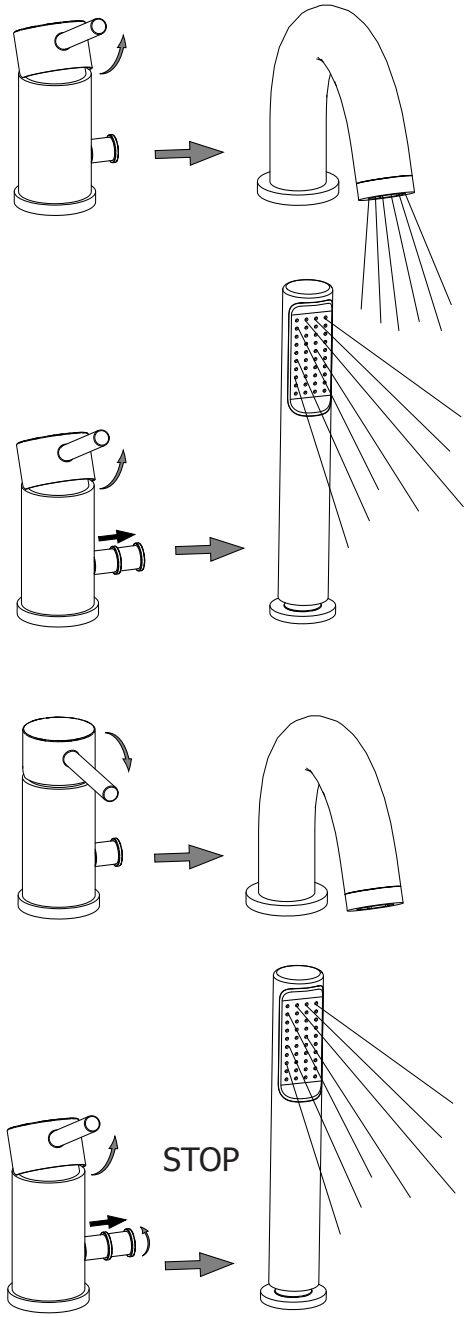

S

Sostituzione Cartuccia
How to replace Cartridge

040..
041..

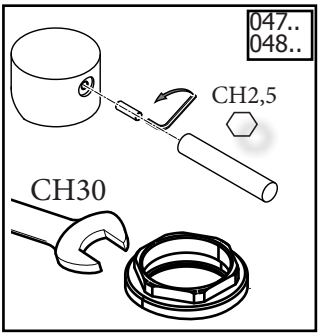

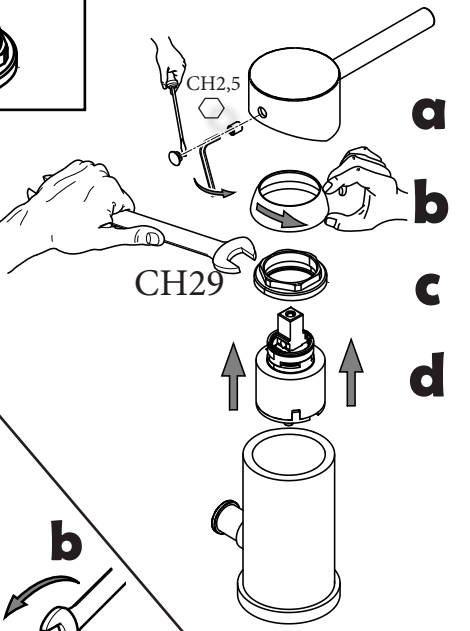

Sostituzione Deviatore
How to replace Diverter

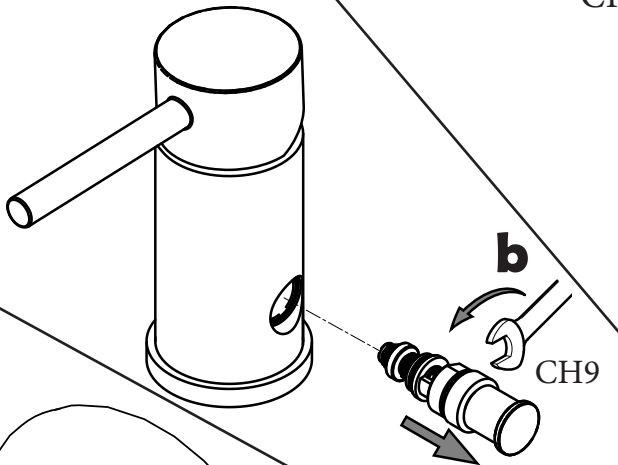

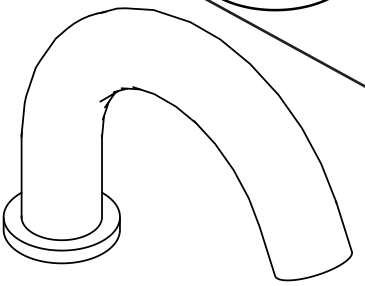

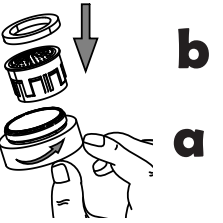

Sostituzione Aeratore
How to replace Aerator