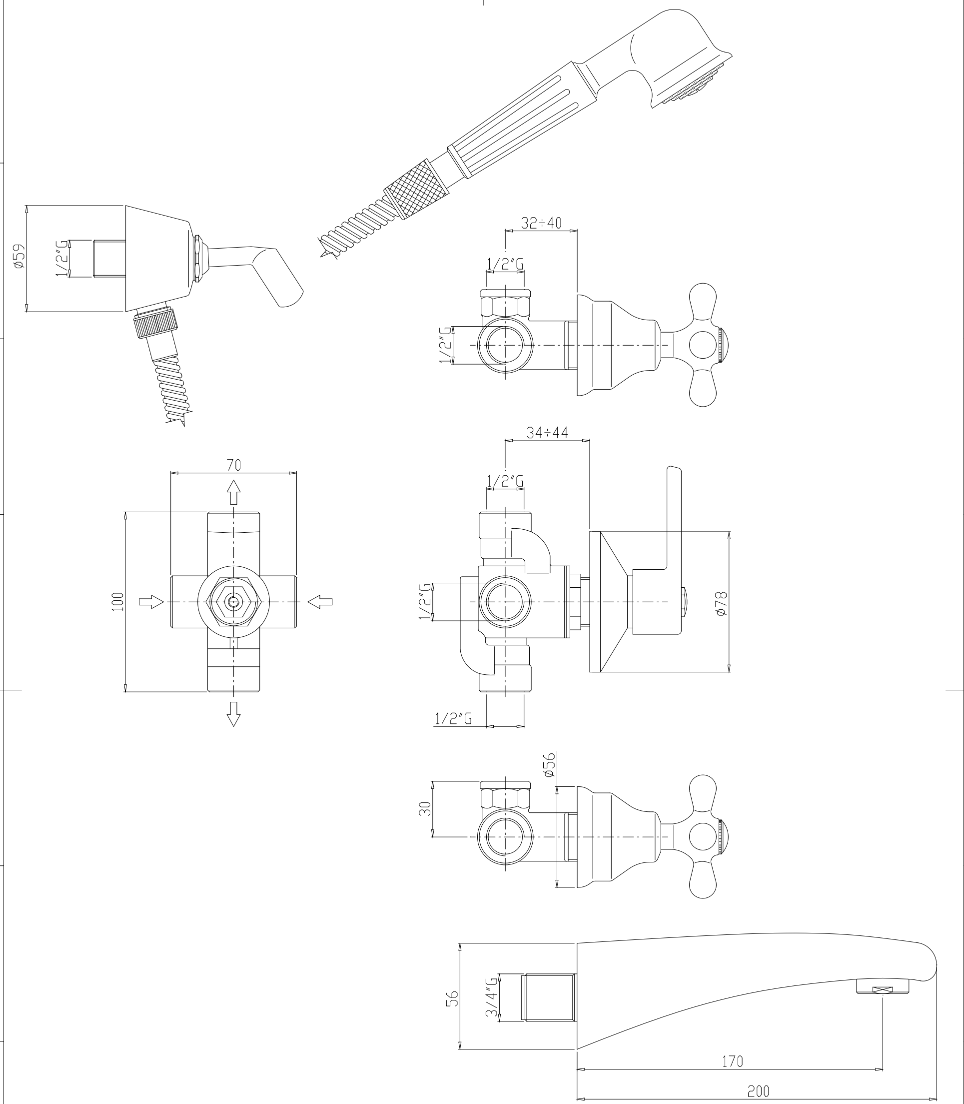

SMUSSI NON QUOTATI	RAGGI NON QUOTATI	RUGOSITA' RaIN µm	PESO / GRUPPO TECNICI	MATERIALE VARI	FORMATO A1

REVISIONE	A	B	C	D	E	F	G	H	SOSTITUISCE	DATA / FIRMA
DATA									SOSTITUITO DA	DATA / FIRMA
NOME										

	DISEGNATO	CONTROLLATO	APPROVATO	VERIF. NORME	QUOTE SENZA INDICAZIONE DI TOLLERANZA	SCALA
DATA	07/06/2005				Tolleranza generale ± 0.1	1:1
NOME	ALTEA G.					

pafforni rubinetteria spa

DESCRIZIONE

VASCA INCASSO CON DEVIATORE CENTRALE BOCCA EROGAZIONE E DUPLEX INCASSO

SERIE: IRIS

CODICE N°: IR001...

La Rubinetteria PAFFONI si riserva a termini di legge la proprietà del presente disegno con divieto di riprodurlo o comunicarlo a terzi senza autorizzazione