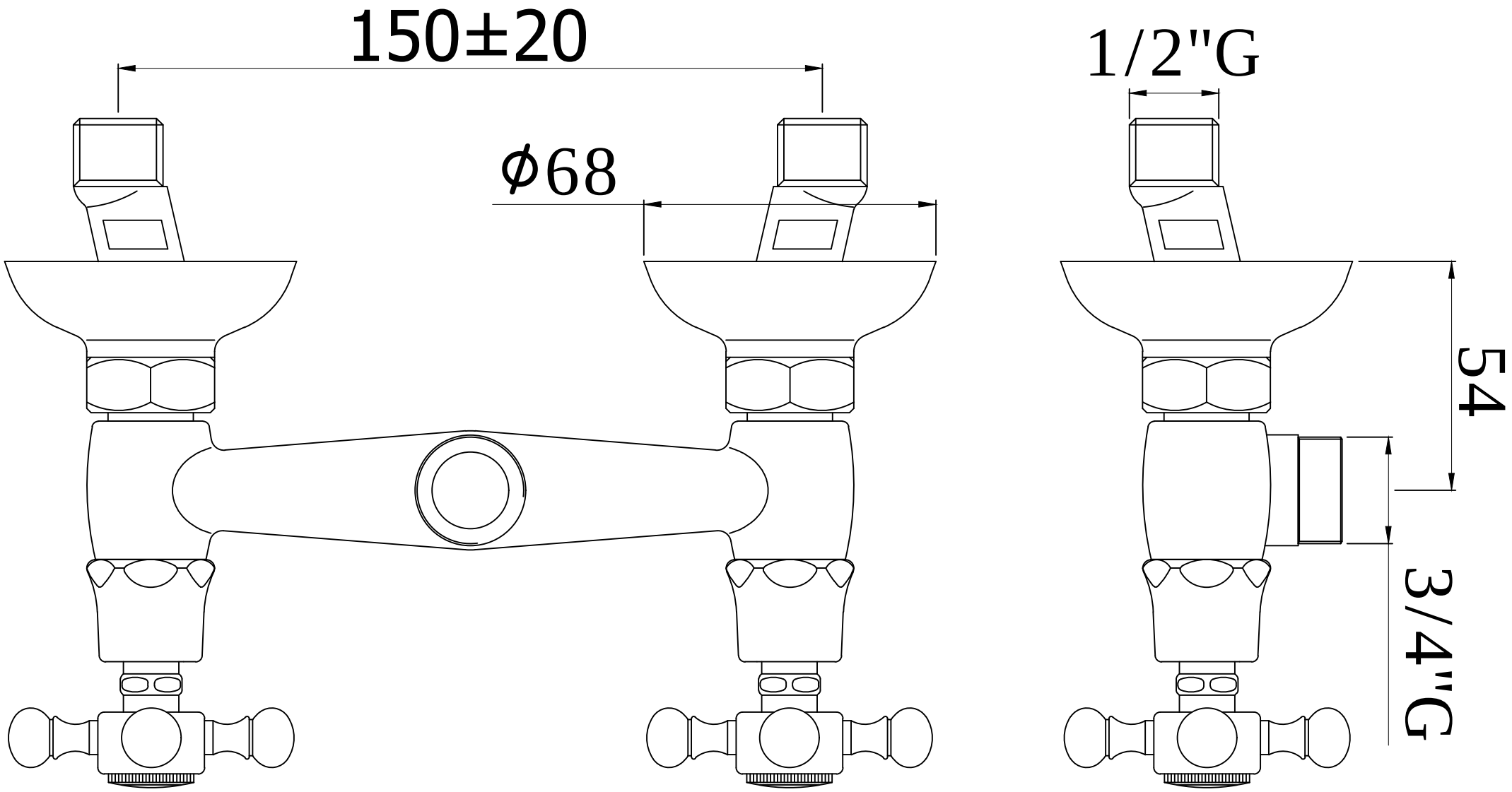
150±20
ϕ68
1/2"G
54
3/4"G