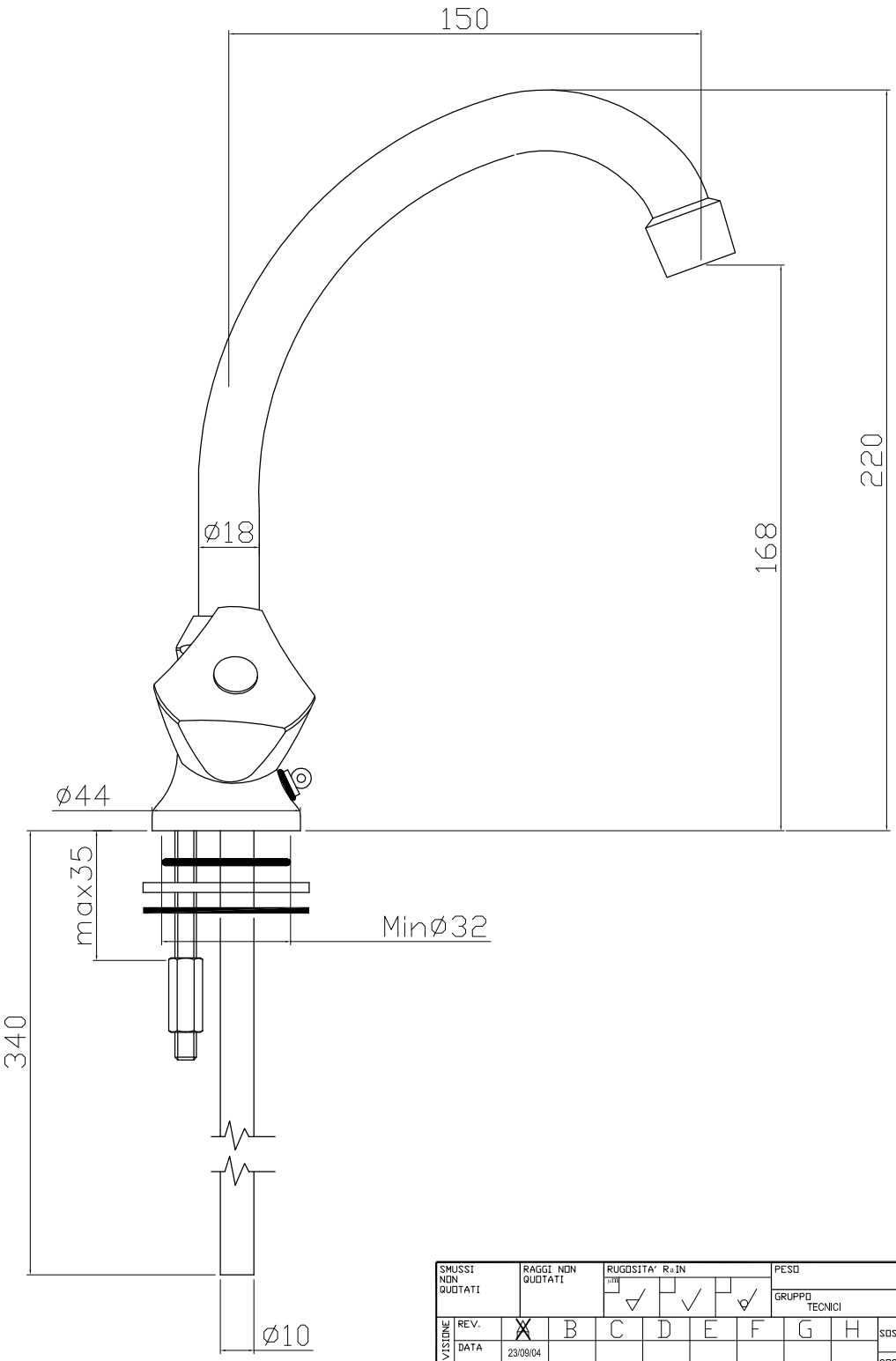

SMUSSI NON QUOTATI	RAGGI NON QUOTATI	RUGOSITA' Ra IN			PESO			MATERIALE		FORMATO	
					GRUPPO TECNICI			VARI		A2	
REVISIONE	REV.	~~A~~	B	C	D	E	F	G	H	SOSTITUISCE	DATA / FIRMA
	DATA	23/09/04								SOSTITUITO DA	DATA / FIRMA
	NOME	ALTEA G.									
		DISEGNATO	CONTROLLATO	APPROVATO	VERIF. NORME	QUOTE SENZA INDICAZIONE DI TOLLERANZA			SCALA		
DATA		15/06/2005							1:1		
NOME		ALTEA G.									

DESCRIZIONE

MONOFORO LAVELLO C/ATTACCO CATENELLA CANNA " C " mm.150 - D18 CON ROMPIGETTO

SERIE: ETOILE

CODICE N°: ET074...

La Rubinetteria PAFFONI si riserva a termini di legge la proprietà del presente disegno con divieto di riprodurlo o comunicarlo a terzi senza autorizzazione