FONTE water house

Descrizione	Miscelatore lavabo quadro TESTA CIECA		
Serie	ELYS	Codice	ELY071CR

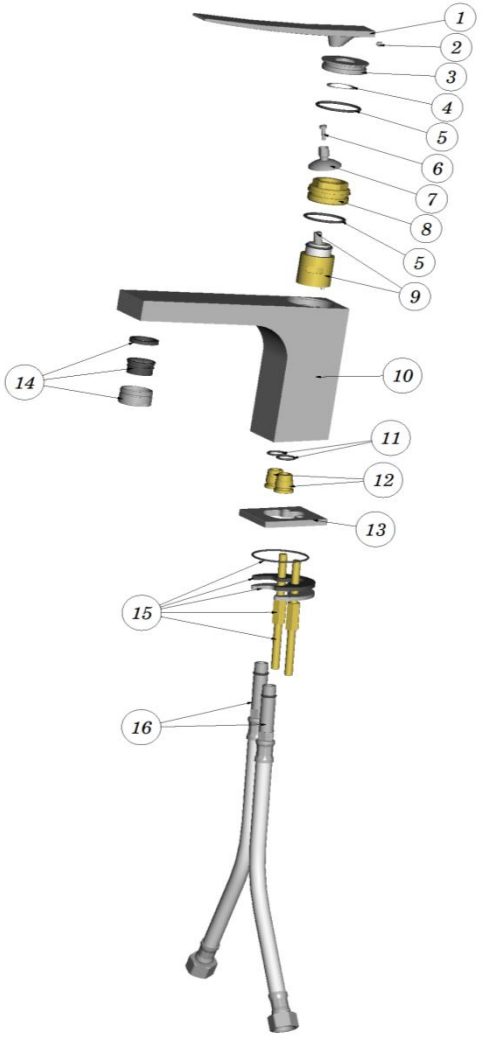

POS	CODICE	DESCRIZIONE	Q.TA'	MAT.
1	1000552	Leva minimal 140x120	1	Zama
2	GN 0021	Grano inox M4x5 punta conica	1	INOX
3	1000554	Cappuccio Ø34,6 h.8,5 per leva minimal	1	CW614N
4	AN 0018	Anello antifrizione 21x17x1,3	1	Hostaform
5	OR 0025	Oring 26x2 NBR70	2	NBR
6	VT 0018	Vite M3x15	1	INOX
7	1000553	Portaleva Ø24 h.16,5 per leva minimal	1	CW614N
8	1000492	Ghiera fermacartuccia M30x1	1	CW614N
9	CM 25 SD	Cartuccia miscelatrice HIDROMINIMAL ST 231	1	VARI
10	1000548 TC	Corpo miscelatore lavabo quadro testa cieca	1	CB753S
11	OR 0004	Oring 11 x 1,50 NBR70	2	NBR
12	1000566	Raccordo M13x1/M8x1 per lavabo Elys	2	CW614N
13	1000555	Basetta 50x45 h.5	1	CW614N
14	AR 0031	Aeratore Perletor Honeycomb Laminar Classe "Z"	1	VARI
15	SFIX48FO	Sacchetto fissaggio lavabo Elys	1	VARI
16	FX 0058	Flex inox cm.35 F.3/8 M8x1 c/guarnizione	2	INOX

	Disegnato	Controllato	Approvato	Ver. Norme
Data	09/03/2009			
Nome	Zanetta S.			

REVISIONE

-

LISTA RICAMBI