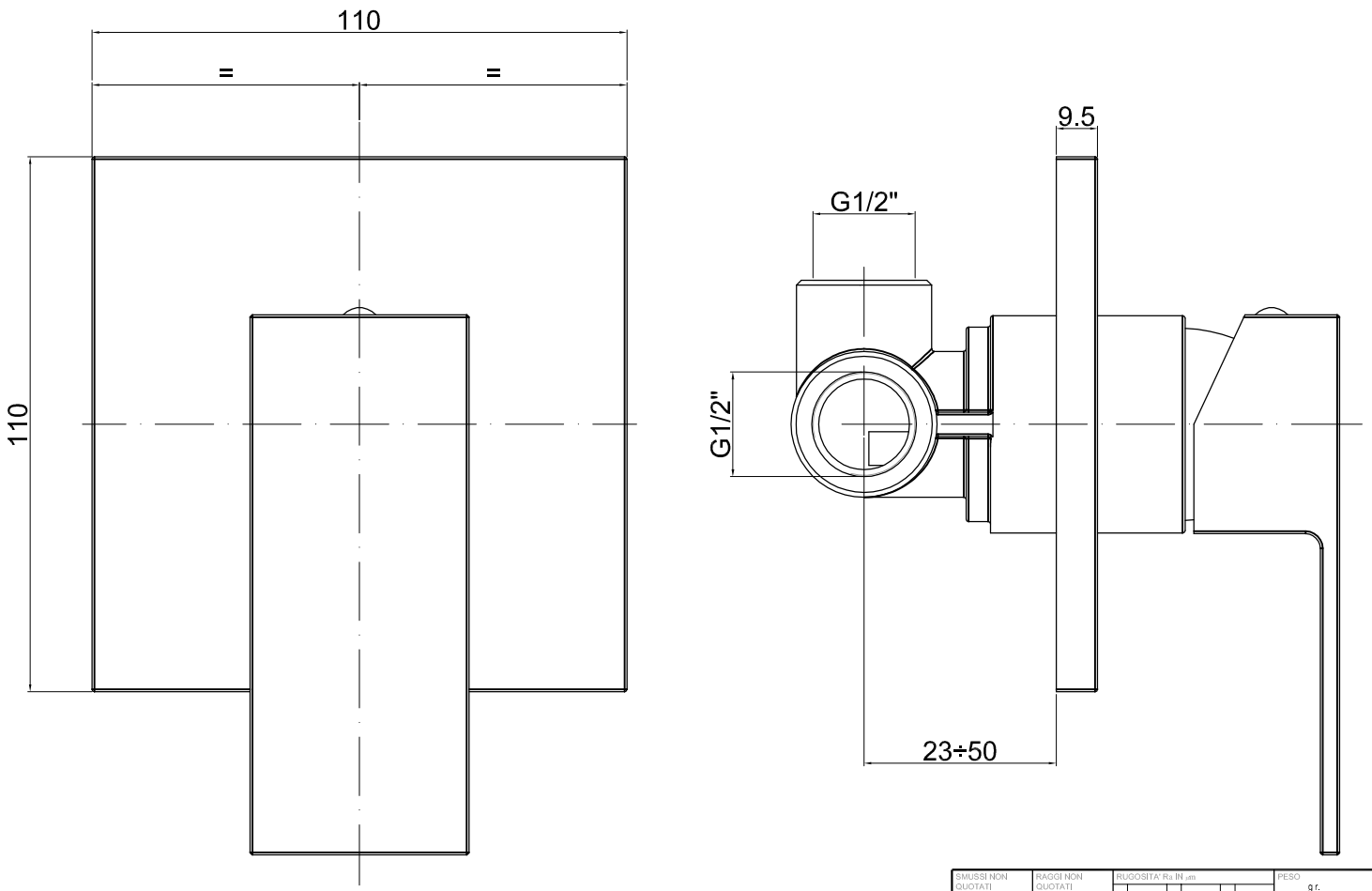

SMUSSI NON QUOTATI	RAGGI NON QUOTATI	RUGOSITA' Ra IN µm				PESO g r.		MATERIALE VARI		FORMATO A3	
						GRUPPO TECNICI					
REVISIONE	REV.	A	B	C	D	E	F	G	H	SOSTITUISCE	DATA / FIRMA
	DATA									SOSTITUITO DA	DATA / FIRMA
	NOME										

	DISEGNATO	CONTROLLATO	APPROVATO	VERIF. NORME	QUOTE SENZA INDICAZIONE DI TOLLERANZA	SCALA
DATA	05/09/2012				Tolleranza generale ± 0.1	1:1
NOME	Giampani					

DESCRIZIONE: Miscelatore incasso doccia

SERIE: ELLE

CODICE N°: EL010..

La Rubinetteria PAFFONI si riserva a termini di legge la proprietà del presente disegno con divieto di riprodurlo o comunicarlo a terzi senza autorizzazione