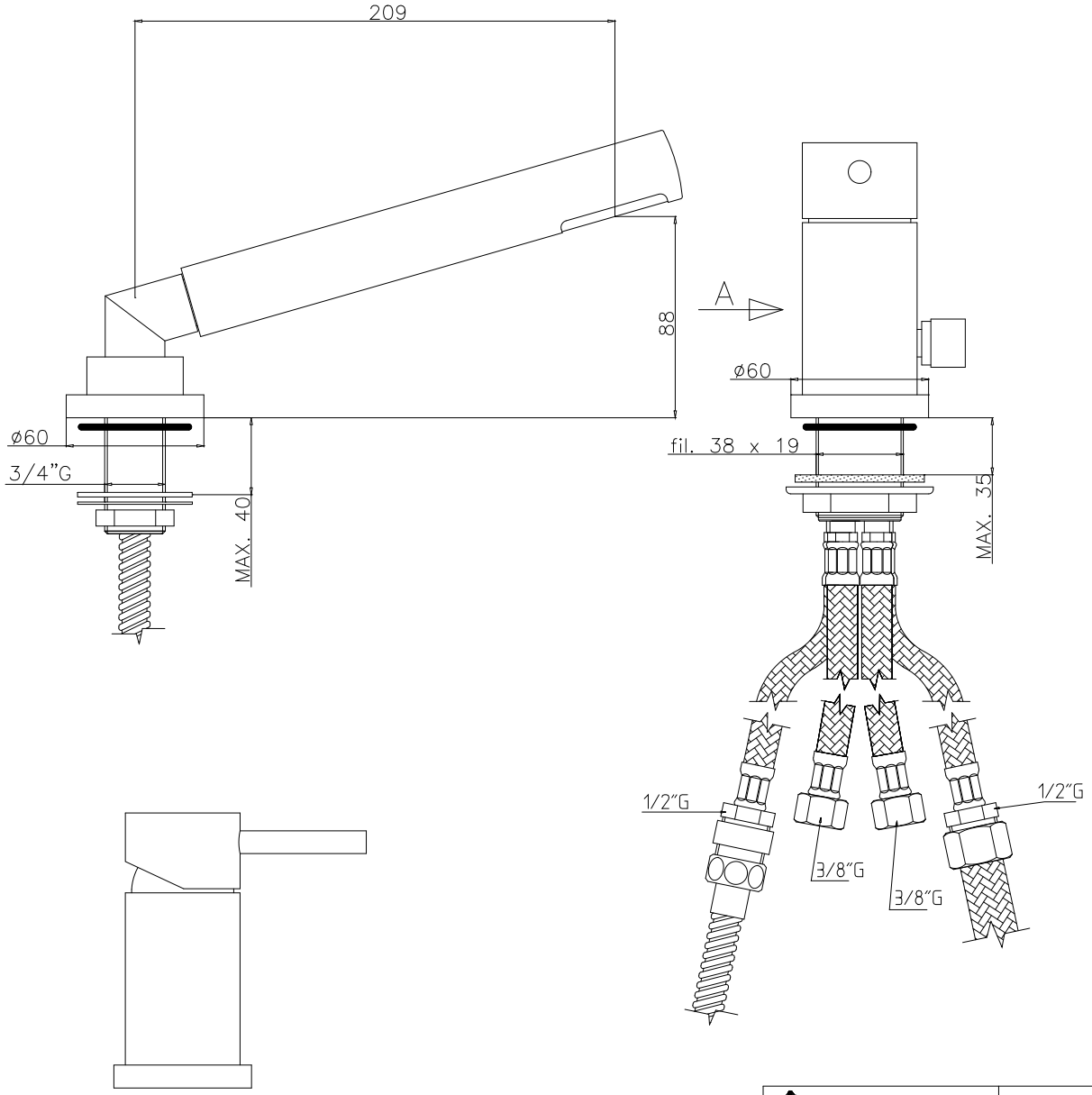

VISTA da A

FONTE water house

MATERIALE:		PESO:	
SCALA: 1:1		FORMATO: A1	
QUOTE SENZA INDICAZIONE DI TOLLERANZA ±0.1 SPIGOLI E RAGGI NON QUOTATI R=0.3			
DESCRIZIONE: BATTERIA MISCELATORE BORDO VASCA CON DOCCIA SENZA BOCCA			
SERIE: BIRILLO		GRUPPO: TECNICI	
DISEGNATO: Giampani S.	CONTROLLATO:	DATA: 10/10/2002	

MODIFICHE: F, E, D, C, B, A

CODICE N° BI041

La Rubinetteria FONTE si riserva a termini di legge la proprietà del presente disegno con divieto di riprodurlo o comunicarlo a terzi senza autorizzazione.