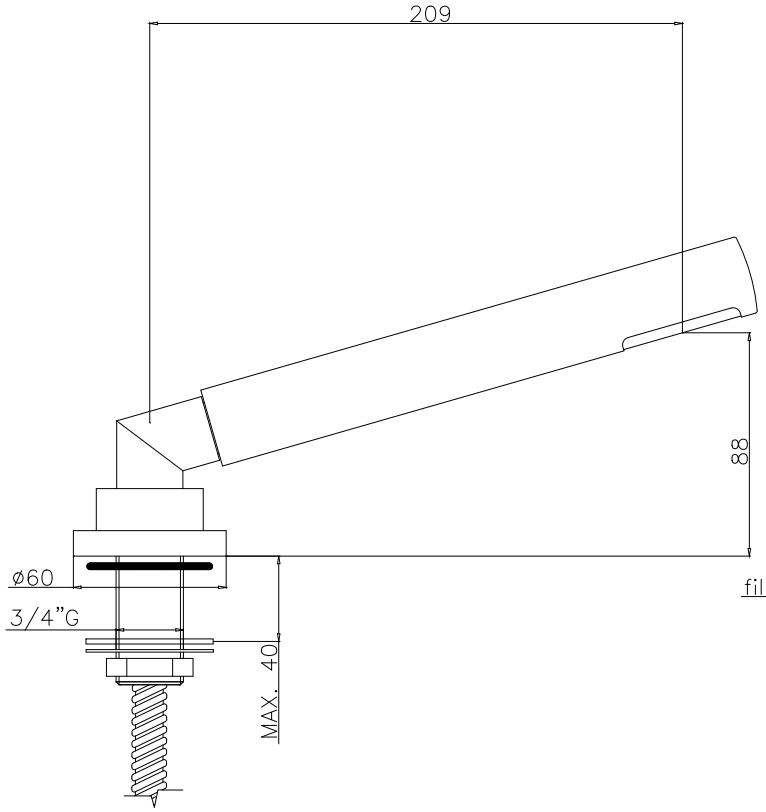

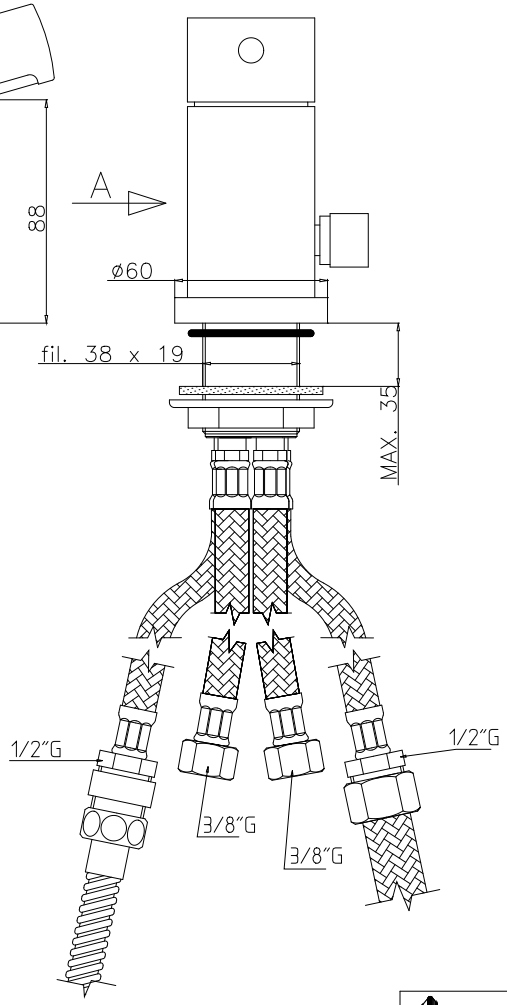

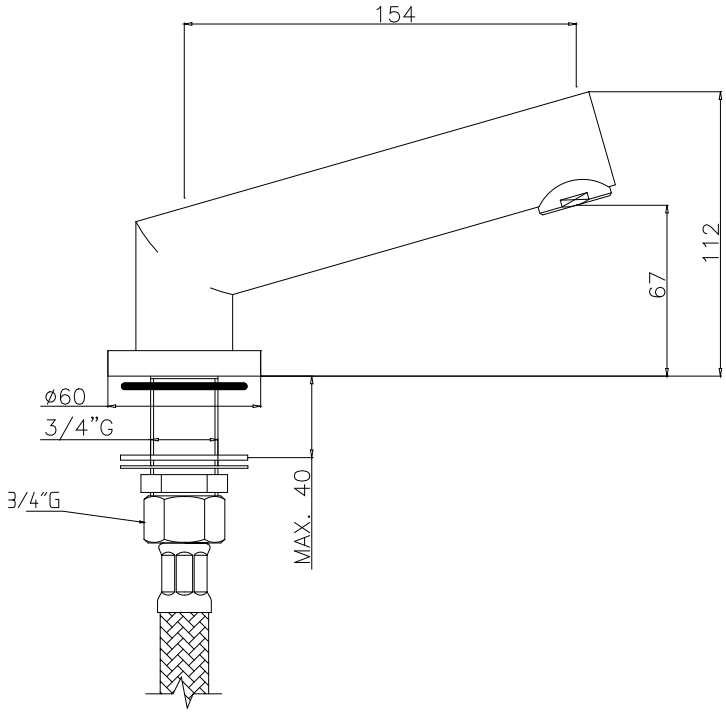

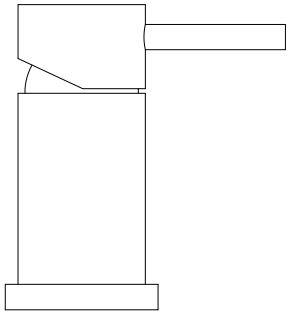

VISTA da A

FONTE water house	MATERIALE:	PESO:	MODIFICHE F / E / D / C / B / A
	SCALA: 1:1	FORMATO: A1	
	QUOTE SENZA INDICAZIONE DI TOLLERANZA ±0.1 SPIGOLI E RAGGI NON QUOTATI R=0.3		
DESCRIZIONE: BATTERIA MISCELATORE BORDO VASCA CON DOCCIA E BOCCA			
SERIE: BIRILLO		GRUPPO: TECNICI	CODICE N° BI040
DISEGNATO: Giampani S.	CONTROLLATO:	DATA: 16/10/2001	

La Rubinetteria FONTE si riserva a termini di legge la proprietà del presente disegno con divieto di riprodurlo o comunicarlo a terzi senza autorizzazione.