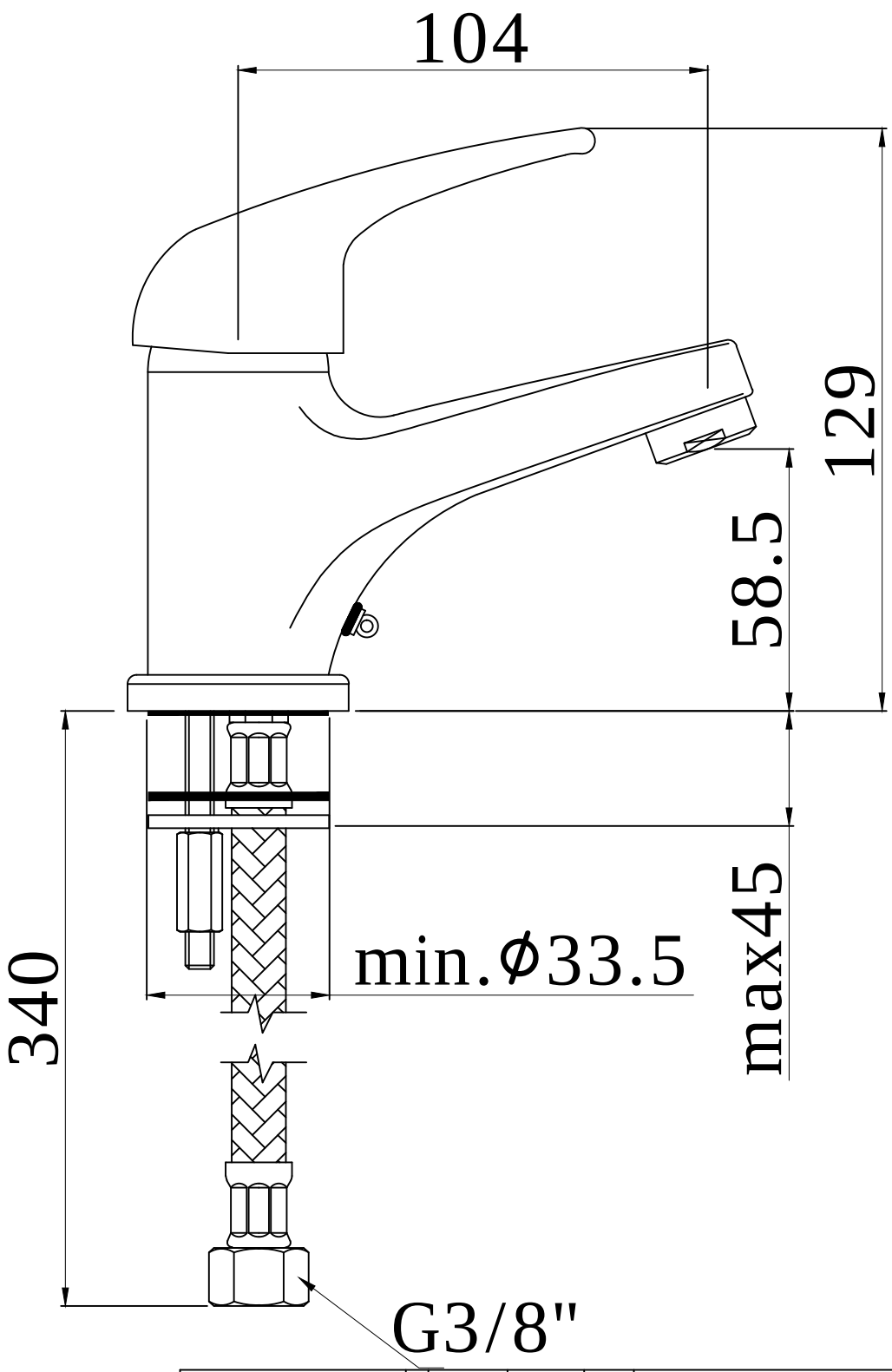

MODIFICHE				
	DATA	NOME	REV.	DESCRIZIONE MODIFICA

SMUSSI NON QUOTATI	RAGGI NON QUOTATI	RUGOSITA' Ra IN µm	PESO / GRUPPO Tecnici	MATERIALE Vari / FORMATO A3
	DISEGNATO	CONTROLLATO	QUOTE SENZA INDICAZIONE DI TOLLERANZA	SCALA
DATA	05/12/2014		Tolleranza generale ±0,1	1:1
NOME	Gaboardi A.			

DESCRIZIONE: Miscelatore lavabo T/C APOLLO

SERIE: APOLLO

CODICE N°: APM071..

La Rubinetteria PAFFONI si riserva a termini di legge la proprietà del presente disegno con divieto di riprodurlo o comunicarlo a terzi senza autorizzazione